Filterschläuchen anschließen (siehe Abb. 4c), die Ventile an den Schläuchen öffnen (siehe Abb. 4a) und dann das Gerät an das Stromnetz anschließen. Bei Bedarf können die Schläuche, Rohre und das Filtergehäuse mit einem weichen Tuch oder Schwamm von Algen oder Kalk- und Staubablagerungen gereinigt werden.
Bitte beachten Sie, dass die automatische Filterentlüftung möglicherweise nicht richtig funktioniert, wenn das Loch in der Laufradachse, die für das Ablassen der im Filter angesammelten Luft zuständig ist, verstopft ist. Die Durchgängigkeit des Lochs in der Laufradachse muss bei jeder Filterreinigung überprüft werden. Wenn das Loch verstopft ist, sollte es mit einem dünnen Draht durchstoßen werden.

REINIGUNG DER LAUFRADKAMMER UND WARTUNG DER DICHTUNG DES FILTERDECKELS (ABB. 7–8).

Um einen störungsfreien Betrieb des Filters zu gewährleisten, müssen das Laufrad und die Kammer, in der es arbeitet, regelmäßig gereinigt werden. Drehen Sie dazu den Filterdeckel um (Abb. 7), lösen Sie die vier Schrauben, mit denen der Korb mit Aquarienheizern befestigt ist (Abb. 8), nehmen Sie den Korb mit Aquarienheizern ab, lösen Sie die rote Gummiverbindung (t) von der Anschlussabdeckung der Laufradkammer, nehmen Sie die Anschlussabdeckung der Laufradkammer (s) durch Drehen im Uhrzeigersinn ab, entfernen Sie das Laufrad (q) und waschen Sie es gründlich unter fließendem Wasser. Das Innere der Laufradkammer (w) sollte mit einer weichen Bürste gereinigt werden. Die Durchgängigkeit des Lochs in der Laufradachse muss bei jeder Filterreinigung überprüft werden. Wenn das Loch in der Laufradachse verstopft ist, sollte es mit einem dünnen Draht durchstoßen werden.
Die Laufraddichtung (u1) sollte ebenfalls gewartet werden, indem sie unter fließendem Wasser gewaschen, getrocknet und mit Silikonfett AQUAEL geschmiert wird. Anschließend bauen Sie das Gerät in umgekehrter Reihenfolge zusammen.
Achtung! Bei der Reinigung des Filters entfernen Sie vorsichtig die Dichtung (x) unter dem Filterdeckel (Abb. 7), waschen Sie sie gründlich mit warmem Wasser ab, trocknen Sie sie mit einem Papiertuch und schmieren Sie sie vorsichtig mit Silikonfett AQUAEL ein. Die Nut, in der sich die Dichtung befand, sollte ebenfalls gründlich mit einem weichen Schwamm oder Tuch gereinigt werden, um Kalk und andere mechanische Verunreinigungen zu entfernen. Anschließend legen Sie die Dichtung vorsichtig in die Nut unter dem Filterdeckel ein. Dieses Verfahren garantiert, dass die Dichtung lange hält, ohne dass sie öfter als alle 4–5 Jahre ausgetauscht werden muss. Wenn die Dichtung bricht oder beschädigt ist, muss sie durch eine neue ersetzt werden.
Der Bildschirm des Bedienfelds sollte bei Bedarf mit speziellen Produkten für die Reinigung von LCD-Bildschirmen gereinigt werden.

REINIGUNG DER AQUARIENHEIZER (ABB. 8).

Die im oberen Behälter des Filters HYPERMAX LINK befindlichen Aquarienheizer bedürfen keiner besonderen Wartung. Bei der Reinigung des Filters kann die Oberfläche bei Bedarf mit einem Schwamm oder einem weichen Tuch von Algen, Kalkablagerungen und anderen Verunreinigungen befreit werden. Auch der Wasserstandssensor sollte regelmäßig von Kalkablagerungen gereinigt werden (y). Beachten Sie, dass die Aquarienheizer und der Motor durch einen mit dem Gehäuse verschraubten Korb geschützt sind (Abb. 8). Zum Abnehmen des Korbs entfernen Sie die vier Befestigungsschrauben.

STEUERUNG DES FILTERS HYPERMAX LINK.

Der Filter HYPERMAX LINK wird über ein intuitives Touchpanel im Filterdeckel gesteuert. Eine detaillierte Anleitung zur Bedienung des Filters über das Display finden Sie unter aquael.com/hypermax.

STEUERUNG DES FILTERS HYPERMAX LINK ÜBER DIE APP.

Der Filter HYPERMAX LINK kann über eine spezielle App verbunden und gesteuert werden aqu@rium.
Details auf der Website des www.aquael.com
Die App steht im App Store und bei Google Play zum Download bereit.

DEMONTAGE UND ENTSORGUNG

Alte elektrische und elektronische Geräte sollten nicht in den Müll geworfen werden. Das Sortieren und korrekte Entsorgen solcher Abfälle trägt zum Umweltschutz bei. Elektro- und Elektronik-Altgeräte können gefährliche Stoffe enthalten. Durch die fachgerechte Entsorgung von Altgeräten werden mögliche negative Auswirkungen auf Umwelt und Gesundheit vermieden.
Der Benutzer ist dafür verantwortlich, alte Geräte zu einer spezialisierten Sammelstelle zu bringen, wo sie kostenlos angenommen werden. Informationen über solche Sammelstellen können bei den örtlichen Behörden oder am Verkaufsort eingeholt werden.

GARANTIEBEDINGUNGEN.

Der Hersteller gewährt eine Garantie von 24 Monaten ab dem Kaufdatum. Die Garantie gilt in der gesamten Europäischen Union. Die Garantie deckt nur Schäden ab, die auf Herstellerfehler zurückzuführen sind, z.B. Materialfehler oder Montagefehler, nicht aber Schäden, die durch unsachgemäße Handhabung des Geräts durch den Benutzer oder durch Verwendung des Geräts für andere als seine vorgesehenen Zwecke entstanden sind. Achtung: Jeder Versuch, das Gerät über den normalen Gebrauch und die Wartung hinaus zu modifizieren oder zu zerlegen, führt zum Verlust der Garantie!

ONLINE ANSEHEN:

FR MANUEL D'UTILISATION

Monsieur/Madame, Merci d'avoir acheté le produit AQUAEL. Nous sommes convaincus que vous serez satisfaite son fonctionnement. Pour éviter tout problème lié à son utilisation, veuillez lire les instructions ci-dessous.

USAGE PRÉVU DU PRODUIT ET SES CARACTÉRISTIQUES.

HYPERMAX LINK est un filtre à cartouche de haute technologie doté des solutions brevetées, équipées de thermoplongeurs, conçu pour filtrer, aérer et chauffer l'eau des aquariums d'eau douce. Il assure une ergonomie d'utilisation extraordinaire et une pureté, ainsi que des paramètres d'eau parfaits dans tous les aquariums. Un préfiltre intégré dans le couvercle du filtre réduit la fréquence de nettoyage des cartouches et peut être retiré sans démonter l'appareil. Les doubles robinets assure l'étanchéité absolue du filtre, tandis que la simplicité de déconnexion des tuyaux permet une utilisation rapide et pratique. L'appareil se caractérise également par une consommation d'énergie extrêmement faible.

CONDITIONS D'UTILISATION EN TOUTE SÉCURITÉ :

L'appareil que vous avez acheté a été fabriqué conformément auxnormes de sécurité applicables en vigueur dans l'Union européenne. Pour son utilisation à long terme et sûre, nous vous demandons de vous familiariser avec les conditions de sécurité suivantes:

1 Important! À lire attentivement avant utilisation. Conservez-le pour une utilisation future. Avant l'installation et chaque mise en service de l'appareil, lisez attentivement ce manuel d'utilisation et le ministère de l'Utilisation (Fig. A).
2. Le dispositif ne convient qu'à une utilisation dansdes espaces clos et uniquement pour l'usage auquel il est destiné (Fig. B).
3. L'appareil ne peut être alimenté que par l'alimentation incluse. L'alimentation de l'appareil ne peut être connectée au secteur que si latension d'alimentation locale correspond aux informationsspécifiées sur l'étiquette nominale du bloc d'alimentation.
4. Le cordon d'alimentation non détachable ne peut pas être remplacé. Si le câble est endommagé, l'équipement devient inutilisable (Fig. C).
5. AVERTISSEMENT : Débranchez toujours l'appareil de l'alimentation électrique avant de le monter, de le démonter ou de le nettoyer (Fig. D). Débranchez toujours tous les appareils du réservoir de l'alimentation électrique avant de mettre la main dans l'eau.
6. Les enfants de plus de 3 ans et les personnes présentant une déficience physique, sensorielle ou mentale et manquant d'expérience ou de connaissances adéquates peuvent utiliser le dispositif sous surveillance s'ils reçoivent des conseils sur l'utilisation sûre du dispositif et comprennent les risques encourus. Les enfants ne doivent pas effectuer le nettoyage ou l'entretien sans surveillance. Les enfants ne doivent pas jouer avec l'appareil (Fig. E).

MONTAGE ET MISE EN SERVICE (FIG. 2–5 A, B, C).

Le filtre HYPERAMAX LINK doit TOUJOURS être placé au dessous du niveau de l'eau de l'aquarium (hauteur maximale entre les robinets du filtre et le niveau de l'eau de l'aquarium : 150 cm). Pour des raisons esthétiques, il est recommandé de le placer dans un meuble spécialisé situé sous l'aquarium. Au préalable, insérez les robinets du filtre dans les trous du couvercle (voir Fig. 4c). Les robinets du nouveau filtre sont dans la boîte avec les tuyaux.
Pour raccorder le filtre pour la première fois, assemblez les composants illustrés à la fig. 1 conformément à la fig. 2. Les tuyaux doivent être coupés et ajustés en longueur pour répondre aux besoins du réservoir. **Attention ! Les tuyaux qui pendent trop longtemps en forme de « U » peuvent provoquer des dysfonctionnements et rendre difficile la purge du filtre**. Il est recommandé que les tuyaux soient aussi courts que possible.
Les extrémités inférieures des quatre tuyaux doivent être placées aussi loin que possible sur les embouts d'entrée du filtre et fixées à l'aide d'écrous de compression (n). Pour garantir l'étanchéité, les extrémités des tuyaux doivent être poussées à fond sur les embouts. Avant de commencer, retirez le couvercle du filtre (voir fig. 3) en ouvrant tous les attaches (i) et les attaches (k) qui maintiennent le couvercle du filtre (l). Le couvercle du filtre (l) doit ensuite être tiré/soulevé du conteneur du filtre (j). Retirez les cages de filtration (m) et les cartouches de filtration de l'intérieur du filtre. Il est conseillé de tremper les éponges dans l'eau. **Notez que deux des quatre paniers de cartouches filtrantes sont vides afin que l'utilisateur puisse sélectionner les cartouches optimales en fonction de ses préférences.** Avant de démarrer le filtre, remplissez-le avec le média filtrant de votre choix en vue d'une filtration mécanique, biologique ou chimique. À cette fin, le fabricant recommande en particulier les cartouches en céramique de la gamme BioCeraMax (attention, les cartouches en céramique doivent être rincées avant d'être placées dans le filtre afin d'éliminer toute poussière – sinon cette poussière peut entraîner une turbidité temporaire de l'eau de l'aquarium). Afin d'accélérer le démarrage de la filtration biologique, il est recommandé de saupoudrer les éponges et les cartouches en céramique d'un activateur biologique contenant des cultures vivantes de bactéries nitrifiantes (par exemple AQUAEL ACTIBACTOL).
IMPORTANT ! LE PANIER SUPÉRIEUR À L'INTÉRIEUR DU FILTRE HYPERMAX LINK SITUÉ AU-DESSUS DES QUATRE PANIERS ET BOULONNÉ AU CORPS (FIG. 8) POUR LE MÉDIA FILTRANTS DOIT RESTER VIDE – C'EST L'ENDROIT OÙ LES THERMOPLONGEURS INSTALLÉS DANS LE FILTRE FONCTIONNENT. LE PLACEMENT DES MÉDIA FILTRANTS DANS CE PANIER PEUT ENDOMMAGER LE FILTRE !
Placez les paniers filtrants avec les cartouches à l'intérieur du filtre et installez le couvercle du filtre (l) dans la position indiquée à la fig. 3 en fermant les deux petits supports (i2) qui maintiennent le couvercle du filtre et les six grands attaches (k et i1). Pour remplir d'eau le filtre assemblé, avant de le raccorder au réseau, les robinets des tuyaux du filtre étant ouverts (voir Fig. 4a) et les extrémités des quatre tuyaux étant immergées dans l'eau de l'aquarium, tirez le piston d'amorçage du filtre (o) dans le couvercle aussi loin que possible, remettez-le en place (voir Fig. 5a,b) et répétez cette procédure de manière à ce que l'eau s'écoule dans les tuyaux (N.B. : le piston d'amorçage du filtre doit être ouvert) **LES ROBINETS D'ENTRÉE ET DE SORTIE DOIVENT ÊTRE OUVERTS AU MAXIMUM ! (fig. 4a)).** Le vide ainsi créé à l'intérieur du filtre fera qu'il se remplira d'eau d'aquarium. La perte d'eau dans le réservoir doit alors être compensée. Une fois le filtre rempli d'eau, il suffit de le raccorder au réseau électrique. REMARQUE : au cours de la première période suivant la mise en service, l'appareil peut fonctionner de manière légèrement plus bruyante et éjecter de grandes quantités de bulles d'air par le tuyau d'échappement. Ceci est dû à l'aération automatique de l'intérieur du filtre. REMARQUE : si le piston d'amorçage du filtre (o) est bloqué, insérez un tournevis dans le trou situé à l'avant du piston et utilisez-le pour le pousser vers l'extérieur (voir Fig. 5 c). Remarque : n'utilisez un tournevis que s'il n'est pas possible d'éjecter le piston d'amorçage à la main.

DÉBRANCHEMENT DES ROBINETS DES TUYAUX DU FILTRE (FIG. 4 A, B, C).

Le filtre HYPERMAX LINK est équipé de deux robinets doubles indépendantes (d'entrée et de sortie) permettant de déconnecter les tuyaux alimentant le filtre en eau et d'évacuer l'eau de celui-ci vers l'aquarium. Pour ce faire, placez le levier du robinet en position SERVICE (voir fig. 4b) – à ce stade, le corps du robinet se soulève légèrement dans le couvercle du filtre. Tirez ensuite le robinet vers le haut pour le déconnecter du couvercle du filtre (voir fig. 4c). Pour reconnecter le robinet au couvercle, suivez les étapes ci-dessus dans l'ordre inverse.
De l'eau peut rester sur les sièges des robinets, ce qui n'indique aucune fuite.
ATTENTION ! LES PERFORMANCES DU FILTRE HYPERMAX LINK SONT RÉGLÉES EXCLUSIVEMENT AU MOYEN D'UN PANNEAU TACTILE ÉLECTRONIQUE SITUÉ DANS SON COUVERCLE. IL EST INTERDIT D'UTILISER À CETTE FIN LES ROBINETS D'ENTRÉE ET DE SORTIE QUI DOIVENT RESTER OUVERTES AU MAXIMUM PENDANT LE FONCTIONNEMENT NORMAL DU FILTRE (À L'EXCEPTION DES OPÉRATIONS DE NETTOYAGE DU PRÉFILTRE ET DU MÉDIA FILTRANT – VOIR CI-DESSOUS).

NETTOYAGE DU PRÉFILTRE ET DES MÉDIA FILTRANTS (FIG. 3–4 A, B C ET 6).

NOTE, LE PISTON D'AMORÇAGE DOIT ÊTRE POUSSÉ À FOND AVANT D'OUVRIR LE COUVERCLE DU PRÉFILTRE. SI LE COUVERCLE DU PRÉFILTRE EST OUVERT ALORS QUE LE PISTON D'AMORÇAGE EST SORTI, LES CHARNIÈRES LATÉRALES DU COUVERCLE DU PRÉFILTRE PEUVENT ÊTRE ENDOMMAGÉES.
Un préfiltre en éponge situé dans le couvercle du filtre est utilisé pour capturer les contaminants mécaniques plus grossiers avant qu'ils ne pénètrent dans l'appareil. Cela réduit considérablement la fréquence de démontage de l'ensemble du filtre et de nettoyage des cartouches filtrantes qu'il contient. Le préfiltre doit être nettoyé en cas de diminution apparente des performances du filtre. Pour ce faire, fermez le robinet « IN » (en bleu) du tuyau du filtre, attendez 2–3 secondes, fermez le robinet « OUT » (en rouge) du tuyau du filtre (voir fig. 4b), débranchez l'appareil du réseau électrique, ouvrez les trois attaches du préfiltre (i) qui maintiennent le couvercle du préfiltre en place et soulevez le couvercle du préfiltre (voir fig. 6). Retirez ensuite le panier du préfiltre (p) avec la cartouche en éponge filtrant (r) à l'intérieur, retirez la cartouche en éponge filtrant du panier et rincez-la soigneusement à l'eau courante pour éliminer toutes les impuretés mécaniques. Installez ensuite le préfiltre dans le couvercle du filtre en suivant les étapes ci-dessus dans l'ordre inverse, ouvrez les robinets du filtre (voir fig. 4a) et raccordez ensuite l'appareil au réseau électrique. Après le redémarrage, le filtre se purge automatiquement et il peut s'écouler quelques minutes d'attente (environ 3 minutes) avant qu'il ne recommence à pomper. Lors du nettoyage du conteneur du préfiltre, faites attention au rabat de prévention des retours d'eau situé à l'intérieur du conteneur de l'éponge du préfiltre (voir fig. 6a). Si le rabat glisse, il doit être remis en place dans le conteneur. Le nettoyage du préfiltre ne prend que quelques minutes et ne nécessite pas de sortir l'appareil du meuble situé sous l'aquarium. Selon les conditions de l'aquarium, le préfiltre doit être nettoyé au moins une fois toutes les 1 à 4 semaines. Le joint du préfiltre (u2) Fig. 6 doit également être nettoyé au moins une fois tous les 6 mois et lubrifié avec de la graisse silicone AQUAEL, puis placé dans le couvercle du filtre comme indiqué à la Fig. 3. Le couvercle du préfiltre est amovible, tirez-le doucement mais fermement hors du boîtier en position verticale, puis remettez-le en place dans l'ordre inverse.
Attention ! Lorsqu'il est retiré du filtre, le préfiltre n'est pas étanche et peut fuir. C'est pourquoi, lors du nettoyage, il est conseillé de préparer un récipient dans lequel placer le préfiltre afin de le transférer en toute sécurité dans le lavabo.
Les cartouches filtrantes à l'intérieur du filtre ne doivent être nettoyées que dans l'eau vidée de l'aquarium (pas dans l'eau du réseau !). Le premier nettoyage doit être effectué lorsqu'une baisse visible des performances de l'appareil est observée malgré le nettoyage du préfiltre décrit ci-dessus. Pour une performance optimale du filtre, il est recommandé de nettoyer les cartouches filtrantes ou de les remplacer par des neuves au moins une fois tous les 12 mois.
Pour nettoyer les cartouches filtrantes à l'intérieur du filtre : fermez les robinets des tuyaux (voir fig. 4b « SERVICE ») – note ! il est recommandé de fermer d'abord le robinet « IN », d'attendre 5 secondes, puis de fermer le robinet « OUT » – cela permettra de refouler la plus grande partie de l'eau à l'intérieur du filtre), éteignez le moteur, débranchez les robinets des tuyaux du filtre (voir fig. 4c), puis retirez l'appareil de l'armoire de l'aquarium. Pour retirer le couvercle du filtre (voir fig. 3) : ouvrez tous les attachez (i et k) qui maintiennent le couvercle du filtre, puis soulever le couvercle du filtre (l). Comme de l'eau sale peut s'écouler du couvercle du filtre lors de son retrait, il est conseillé de placer l'appareil dans la baignoire ou le bac à douche au préalable. Les paniers filtrants (m) situés à l'intérieur de l'appareil doivent ensuite être retirés et les cartouches filtrantes qui les remplissent doivent être remplacées ou entretenues selon les recommandations ci-dessus. Assemblez ensuite l'appareil en insérant les paniers filtrants (m) dans l'appareil, placez le couvercle du filtre (l) sur le réservoir (j) dans sa position d'origine, comme indiqué à la figure 3 (attention, la position du couvercle sur le réservoir est importante, car le couvercle ne s'adapte au réservoir que dans une seule position), fermez les attaches (k et i) qui maintiennent le couvercle du filtre, raccordez les robinets des tuyaux de filtration (voir figure 4c), ouvrez les robinets des tuyaux (voir figure 4a), puis raccordez l'appareil au réseau électrique. Si nécessaire, les tuyaux, les tubes et le boîtier du filtre peuvent être nettoyés des dépôts d'algues, de tartre et de poussière à l'aide d'un chiffon doux et d'une éponge.
Veuillez noter que le système de ventilation automatique du filtre peut ne pas fonctionner correctement si l'orifice de l'arbre du rotor chargé d'évacuer l'air accumulé dans le filtre est obstrué. Chaque fois que le filtre est nettoyé, il faut vérifier que l'orifice de l'arbre du rotor n'est pas obstrué. Si l'orifice est obstrué, il faut le faire passer à l'aide d'un fil de fer fin.

NETTOYAGE DE LA CHAMBRE DU ROTOR ET ENTRETIEN DU JOINT DU COUVERCLE DU FILTRE (FIG. 7–8).

Pour garantir le bon fonctionnement du filtre, le rotor et la chambre dans laquelle il fonctionne doivent être nettoyés régulièrement. Pour ce faire, retournez le couvercle du filtre (fig. 7), dévissez les quatre vis de fixation du panier qui contient les thermoplongeurs (fig. 8), retirez le panier qui contient les thermoplongeurs, débranchez le connecteur en caoutchouc rouge (t) du couvercle des bornes de la chambre du rotor, retirez le couvercle des bornes de la chambre du rotor (s) en le tournant dans le sens des aiguilles d'une montre, retirez le rotor (q) et lavez-le minutieusement à l'eau courante. Nettoyez l'intérieur de la chambre du rotor (w) avec une brosse douce. Chaque fois que le filtre est nettoyé, il faut vérifier que l'orifice de l'arbre du rotor n'est pas obstrué. Si l'orifice de l'arbre du rotor est obstrué, il faut le faire passer à l'aide d'un fil de fer fin. Le joint du rotor (u1) doit également être entretenu en le lavant à l'eau courante, en le séchant et en le lubrifiant avec de la graisse silicone AQUAEL. Assemblez ensuite l'appareil en suivant toutes les étapes ci-dessus dans l'ordre inverse.
Attention ! Lors du nettoyage du filtre, retirez soigneusement le joint (x) situé sous le couvercle du filtre (Fig. 7), lavez-le soigneusement à l'eau chaude, puis séchez-le avec une serviette en papier et lubrifiez-le soigneusement avec de la graisse au silicone AQUAEL. La rainure où se trouvait le joint doit également être soigneusement nettoyée à l'aide d'une éponge ou d'un chiffon doux afin d'éliminer le tartre et les autres débris mécaniques. Placez ensuite avec précaution dans la rainure sous le couvercle du filtre. Cette procédure garantit que le joint durera longtemps sans devoir le remplacer plus souvent que tous les 4 à 5 ans. Si le joint se casse ou est endommagé, il doit être remplacé par un nouveau.
L'écran du panneau de contrôle doit être nettoyé si nécessaire à l'aide de produits destinés à nettoyer les écrans LCD.

NETTOYAGE DES THERMOPLONGEURS (FIG. 8).

Les thermoplongeurs situées dans le réservoir supérieur du filtre HYPERMAX LINK ne nécessitent pas d'entretien particulier. Lors du nettoyage du filtre, si nécessaire, leur surface peut être débarrassée des algues, des dépôts de tartre et d'autres débris à l'aide d'une éponge ou d'un chiffon doux. Le capteur de niveau d'eau doit également être nettoyé régulièrement des dépôts de tartre (y). Notez que les résistances et le moteur sont protégés par un panier boulonné au corps (Fig. 8). Pour démonter le panier, retirez les quatre vis de fixation.

CONTRÔLE DU FILTRE HYPERMAX LINK.

Le filtre HYPERMAX LINK est contrôlé par un panneau tactile intuitif situé dans le couvercle du filtre. Des instructions détaillées sur l'utilisation du filtre via l'écran sont disponibles sur aquael.com/hypermax.

CONTRÔLE DU FILTRE HYPERMAX LINK À PARTIR DE L'APPLICATION.

Le filtre HYPERMAX LINK a la capacité d'être connecté et contrôlé à partir de l'application dédiée aqu@rium.
Détails sur le site www.aquael.com
L'application est disponible en téléchargement sur l'App Store et Google Play.

DÉMONTAGE ET ANNULATION.

Les déchets d'équipements électriques et électroniques ne doivent pas être jetés à la poubelle. La sélection et l'élimination appropriée de ce type de déchets contribuent à la protection de l'environnement naturel. Les déchets d'équipements électriques et électroniques peuvent contenir des substances dangereuses. L'élimination appropriée de l'équipement usagé permettra d'éviter les effets négatifs potentiels sur l'environnement et la santé.
L'utilisateur est responsable de livrer l'équipement de déchets à un point de collecte spécialisé, où il sera accepté gratuitement. Les informations sur ce point peuvent être obtenues auprès de l'autorité locale ou du point de vente.

CONDITIONS DE GARANTIE.

Le fabricant fournit une garantie pour une période de 24 mois à compter de la date d'achat. La garantie est valableau sein de l'Union européenne. La garantie ne couvre que les dommages causés par la faute du fabricant, c'est-à-dire les défauts matériels ou les erreurs de montage, mais ne couvre pas les dommages causés par la faute de l'utilisateur résultant d'une mauvaise manipulation de l'appareil ou de son utilisation à des fins incompatibles avec son utilisation prévue. Attention: toute tentative de retravailler ou de démonter un équipement au-delà de son utilisation et de son entretien normaux annulera la garantie! Si des irrégularités dans le fonctionnement de l'appareil sont constatées, il doit être envoyé avec la carte de garantie remplieà l'adresse du vendeur ou du fabricant. La condition pour reconnaître la garantie est la conformité de la date de production en relief sur le produit avec la date inscrite sur la carte de garantie. Ces conditions n'excluent, ne limitent ni ne suspendent les droits de l'acheteur découlant de la non-conformité de la marchandise au contrat. La garantie est limitée uniquement à la réparationou au remplacement de l'appareil lui-même. Elle ne couvre pas les effets de la perte ou de la destruction d'autres objets.

DÉCOUVREZ :

CS MANUÁL

Vážený pane/paní, Děkujeme, že jste si zakoupili produkt AQUAEL. Jsme přesvědčeni, že s jeho provozem budete spokojeni. Chcete-li se vyhnout jakýmkoli problémům souvisejícím s jeho použitím, přečtěte si níže uvedené pokyny.

URČENÍ VÝROBKU A JEHO VLASTNOSTI.

HYPERMAX LINK je technicky vyspělý kanystrový filtr s patentovaným řešením vybavený topnými tělesy, určený k filtraci, provzdušňování a ohřevu vody ve sladkovodních akváriích. Zaručuje mimořádnou ergonomii používání, stará se o dokonalou čistotu vody a její parametry v každém akváriu. Předfiltr integrovaný v krytu filtru snižuje četnost čištění vložek a je možné ho vyjmout bez nutnosti demontáže zařízení. Dvojité ventily zaručují absolutní těsnost filtru a jednoduchý způsob odpojení hadic zajišťuje rychlou a pohodlnou obsluhu. Filtr má rovněž mimořádně nízkou spotřebu energie.

PODMÍNKY BEZPEČNÉHO POUŽÍVÁNÍ:

Zařízení, které jste zakoupili, bylo vyrobeno v souladu splatnými bezpečnostními normami platnými v Evropské unii. Pro jeho dlouhodobé a bezpečné používání vás žádáme, abyste se seznámili s následujícími bezpečnostními podmínkami:

1. Je to důležité! Před použitím si pozorně přečtěte. Uschovejte si jej pro budoucí použití. Před instalací a každým uvedením zařízení do provozu si pečlivě přečtěte tuto uživatelskou příručku a návod k použití (obr. A).
2. Zařízení je vhodné pro použití pouze v uzavřených prostorách a pouze pro svůj určený účel (obr. B).
3. Zařízení může být napájeno pouze přiloženým napájecím zdrojem. Napájení zařízení lze připojit k síti pouze v případě, že místní napájecí napětí odpovídá informacím uvedeným na štítku s údaji na jmenovitém štítku zdroje.
4. Neodpojitelný napájecí kabel nelze vyměnit. Pokud je kabel poškozen, zařízení se stává nepoužitelným (obr. C).
5. VAROVÁNÍ: Před montáží, demontáží nebo čištěním vždy odpojte spotřebič od napájení (obr. D). Vždy odpojte všechny spotřebiče v nádrži od elektrického napájení, než vložíte ruku do vody.
6. Děti starší 3 let a osoby s fyzickým, smyslovým nebo mentálním postižením, které postrádají odpovídající zkušenosti nebo znalosti, mohou používat prostředek pod dozorem, pokud jsou jim poskytnuty pokyny pro bezpečné používání prostředku a pokud chápou související rizika. Děti nesmí provádět úklid nebo údržbu bez dozoru. Děti by si s přístrojem neměly hrát (obr. E).

MONTÁŽ A UVEDENÍ DO PROVOZU (OBR. 2–5 A, B, C).

Filtr HYPERAMAX LINK musí být VŽDY umístěn pod hladinou vody v akváriu (max. výška od ventilů filtru po hladinu vody v akváriu – 150 cm) . Z estetických důvodů se doporučuje umístit jej do speciální akvarijní skříňky umístěné pod nádrží. Předtím je třeba vložit filtrační ventily do otvorů v krytu (viz obr. 4c). Ventily v novém filtru spolu s hadicemi jsou součástí balení .
Pro první připojení filtru sestavte součásti zobrazené na obr. 1 podle obr. 2. Hadice seřízněte a upravte tak jejich délku podle potřeb nádrže. **Upozornění! Příliš dlouhé hadice visící ve tvaru "U" mohou způsobit poruchy a bránit odvzdušnění filtru.** Doporučuje se, aby hadice byly co nejkratší.
Spodní konce všech čtyř hadic musí být co nejvíce nasunuty na vstupní příruby filtru a zajištěny přítlačnými maticemi (n). Pro zajištění těsnosti utěsnění musí být konce hadic zatlačeny na příruby až do odporu. Před uvedením do provozu sejměte kryt filtru (viz obr. 3) tak, že otevřete všechny svorky (i) a držáky (k), které drží kryt filtru (l). Nyní je třeba z filtrační nádoby (j) vytáhnout nahoru kryt filtru (l). Z vnitřku filtru vyjměte filtrační koše (m) s filtračními kazetami. Doporučujeme namočit filtrační houbičky do vody. **Poznámka – dva ze čtyř košů na filtrační vložky jsou prázdné, aby si uživatel mohl vybrat optimální vložky podle svých preferencí.** Před spuštěním filtru ho naplňte libovolnými filtračními vložkami určenými pro mechanickou, biologickou nebo chemickou filtraci. Výrobce k tomuto účelu doporučuje zejména keramické vložky řady BioCeraMax (pozor, keramické vložky je třeba před vložením do filtru opláchnout, aby se odstranil případný prach – jinak může tento prach způsobit dočasné zakalení vody v akváriu). Pro urychlení inicializace biologické filtrace je třeba filtrační houbičky i keramické vložky postříkat biostartérem s obsahem živých kultur nitrifikačních bakterií (např. AQUAEL ACTIBACTOL).
DŮLEŽITÉ! HORNÍ KOŠ UVNITŘ FILTRU HYPERMAX LINK, KTERÝ SE NACHÁZÍ NAD ČTYŘMI KOŠI PŘIŠROUBOVANÝMI K TĚLU FILTRU (OBR. 8) PRO FILTRAČNÍ MÉDIA, MUSÍ ZŮSTAT PRÁZDNÝ – JE TO MÍSTO PRO PROVOZ OHŘÍVAČŮ INSTALOVANÝCH VE FILTRU. VLOŽENÍ JAKÉHOKOLIV FILTRAČNÍHO MÉDIA DO TOHOTO KOŠE MŮŽE VÉST K POŠKOZENÍ FILTRU!
Koše s filtračními vložkami musí být umístěny uvnitř filtru a kryt filtru (l) musí být nainstalován v poloze podle obr. 3 uzavřením dvou malých držáků (i2), které drží kryt filtru, a šesti velkých držáků (k a i1). Pro naplnění sestaveného filtru naplnit vodou je před připojením k elektrické síti třeba otevřít ventily filtračních hadic (viz obr. 4A), konce všech čtyř hadic ponořit do vody v akváriu, vytáhnout plnicí píst filtru (o) v krytu co nejdále až do odporu, zatlačit ho zpět (viz obr. 5a,b) a tento postup opakovat do té doby, dokud nebude hadicemi proudit voda. **(POZOR! VSTUPNÍ A VÝSTUPNÍ VENTILY MUSÍ BÝT MAXIMÁLNĚ OTEVŘENÉ! (Obr. 4a)).** Po takto vytvořeném podtlaku uvnitř filtru se filtr automaticky zaplní akvarijní vodou. Nyní je třeba vodu v nádrži doplnit. Po naplnění filtru vodou ho připojte k elektrické síti. UPOZORNĚNÍ: v prvním období po spuštění může filtr pracovat poněkud hlučnějším způsobem a vypouštět velké množství vzduchových bublinek přes výstupní hadici. Příčinou je automatické odvzdušnění vnitřku filtru. UPOZORNĚNÍ: pokud je píst pro zaplavení filtru (o) zablokován, vložte do otvoru v přední části pístu šroubovák a vytlačte ho ven (viz obr. 5 c). UPOZORNĚNÍ: šroubovák používejte pouze v případě, že není možné píst vysunout ručně.

ODPOJENÍ VENTILŮ FILTRAČNÍ HADICE (OBR. 4 A, B, C).

Filtr HYPERMAX LINK je vybaven dvěma nezávislými dvojitými ventily (IN a OUT) pro odpojení hadic, které přivádějí vodu do filtru a vypouštějí z něj vodu zpět do akvária. Pro odpojení hadic přesuňte páku ventilu do polohy SERVICE (viz obr. 4b) – v tomto okamžiku se těleso ventilu v krytu filtru mírně nadzvedne. Nyní vytáhněte ventil směrem nahoru, odpojte ho tak od krytu filtru (viz obr. 4c). Pro opětovné připojení ventilu k víku postupujte podle výše uvedených kroků v opačném pořadí.
Na sedlech ventilů může zůstávat voda, to ale neznamená žádnou netěsnost.
UPOZORNĚNÍ! VÝKON FILTRU HYPERMAX LINK SE NASTAVUJE POUZE POMOCÍ ELEKTRONICKÉHO DOTYKOVÉHO PANELU UMÍSTĚNÉHO V JEHO VÍKU. JE ZAKÁZÁNO POUŽÍVAT K TOMUTO ÚČELU VSTUPNÍ A VÝSTUPNÍ VENTILY, KTERÉ BY MĚLY ZŮSTAT MAXIMÁLNĚ OTEVŘENÉ PO CELOU DOBU BĚŽNÉHO PROVOZU FILTRU (S VÝJIMKOU ČIŠTĚNÍ PŘEDFILTRU A FILTRAČNÍHO MÉDIA – VIZ NÍŽE).

ČIŠTĚNÍ PŘEDFILTRU A FILTRAČNÍCH MÉDIÍ (OBR. 3–4 A, B, C A 6).

UPOZORNĚNÍ: PŘED OTEVŘENÍM KRYTU PŘEDFILTRU MUSÍ BÝT PÍST ZATLAČEN AŽ NA DORAZ POKUD SEE KRYT PŘEDFILTRU OTVÍRÁ S VYSUNUTÝM PÍSTEM, MŮŽE DOJÍT K POŠKOZENÍ BOČNÍCH ZÁVĚSŮ KRYTU PŘEDFILTRU.
Houbový předfiltr umístěný v krytu filtru slouží k zachycení hrubších mechanických nečistot před jejich vstupem do zařízení. Tím se výrazně snižuje četnost demontáže celého filtru a čištění jeho filtračních vložek. Pokud dojde ke zjevnému snížení výkonu filtru, je třeba předfiltr vyčistit. Pro tento proces uzavřete ventil „IN" (modrý) na hadici filtru, počkejte 2–3 sekundy, uzavřete ventil „OUT" (červený) na hadici filtru (viz obr. 4b), odpojte filtr od elektrické sítě, otevřete jeho tři svorky (i), které drží kryt předfiltru, nyní můžete kryt předfiltru nadzvednout (viz obr. 6). Potom vyjměte koš předfiltru (p) s houbovou vložkou (r) uvnitř, houbovou vložku vyjměte z koše a důkladně ji opláchněte pod tekoucí vodou, odstraníte tak všechny mechanické nečistoty. Nyní podle výše uvedených kroků v opačném pořadí nainstalujte předfiltr zpět do krytu filtru, otevřete ventily filtru (viz obr. 4a) a potom připojte zařízení k elektrické síti. Po opětovném spuštění se předfiltr automaticky odvzdušňuje a může trvat několik minut (přibližně 3 min.), než začne opět pracovat. Při čištění nádoby předfiltru dávejte pozor na klapku proti zpětnému toku uvnitř nádoby houby předfiltru (viz obr. 6a). Pokud se klapka vysune, je třeba ji vrátit zpět na místo v nádobě. Čištění předfiltru trvá jen několik minut a nevyžaduje jeho vyjmutí ze skříňky pod akváriem. Předfiltr by se měl čistit alespoň jednou za 1 až 4 týdny v závislosti na podmínkách v akváriu. Alespoň jednou za 6 měsíců je třeba vyčistit také těsnění předfiltru (u2) obr. 6, a namazat ho silikonovým mazivem AQUAEL, potom ho vložit zpět do krytu filtru podle obr. 3. Kryt předfiltru po demontáži jemně, ale pevně vytáhněte z pouzdra ve svislé poloze, zpět ho vložte v opačném pořadí.
Upozornění! Po vyjmutí z filtru není předfiltr těsný a může prosakovat. Proto je vhodné si před čištěním připravit nádobu, do které předfiltr umístíte, abyste předfiltr mohli bezpečně přenést do umyvadla.
Filtrační vložky uvnitř filtru by se měly čistit pouze ve vodě vypuštěné z akvária (ne v kohoutkové vodě!). První čištění by se mělo provádět, když je pozorováno viditelné snížení výkonu filtru a to i přes čištění předfiltru, jak je popsáno výše. Pro dosažení optimálního výkonu filtru doporučujeme čistit nebo vyměnit filtrační vložky za nové alespoň jednou za 12 měsíců.
Pro vyčištění filtračních vložek uvnitř filtru je nutné: zavřít ventily na hadicích (viz obr. 4b „SERVIS"). – Poznámka: doporučujeme nejprve zavřít ventil IN, počkat 5 sekund, potom zavřít ventil OUT – tím se odčerpá většina vody uvnitř filtru, vypnout motor, odpojit ventily filtračních hadic (viz obr. 4c), potom vyjmout zařízení ze skříňky akvária. Pro sejmutí krytu filtru (viz obr. 3) je třeba: Otevřít všechny svorky (i a k), které drží kryt filtru na místě, potom zvednout kryt filtru (l) nahoru. Vzhledem k tomu, že při odstraňování krytu filtru z něho může vytékat špinavá voda, doporučujeme předtím umístit zařízení do vany nebo do sprchové vaničky. Potom ze zařízení vyjměte filtrační koše (m), vyměňte filtrační vložky, nebo proveďte údržbu podle výše uvedených doporučení. Nyní sestavte filtr tak, že do vnitřku zařízení vložíte filtrační koše (m), nasadíte kryt filtru (l) na nádobu (j) v původní poloze podle obr. 3 (pozor, poloha krytu na nádobě je důležitá, protože kryt je možné na nádobu umístit pouze v jedné poloze) uzavřete svorky (k a i) pro upevnění krytu filtru, připojte ventily hadic filtru (viz obr. 4c), otevřete ventily na hadicích (viz obr. 4a), potom připojte zařízení k elektrické síti. V případě potřeby očistěte hadice, trubky a kryt filtru od řas nebo usazeného vodního kamene a prachu měkkým hadříkem nebi houbičkou
Upozorňujeme, že systém automatického odvzdušnění filtru nemusí správně fungovat, pokud je ucpaný otvor v hřídeli oběžného kola, který umožňuje vypouštění vzduchu nahromaděného ve filtru. Průchodnost otvoru v hřídeli oběžného kola je třeba kontrolovat při každém čištění filtru. Pokud je otvor ucpaný, je třeba ho zprůchodnit tenkým drátkem.

ČIŠTĚNÍ KOMORY OBĚŽNÉHO KOLA A ÚDRŽBA TĚSNĚNÍ KRYTU (OBR. 7–8).

Pro zajištění bezporuchového provozu filtru je třeba oběžné kolo a komoru, ve které kolo pracuje, pravidelně čistit. Za tímto účelem otočte kryt filtru vzhůru nohama (obr. 7), vyšroubujte čtyři šrouby upevňující koš s topnými tělesy (obr. 8), vyjměte koš s topnými tělesy, odpojte červený gumový konektor (t) od krytu svorkovnice komory oběžného kola, otáčením ve směru hodinových ručiček sejměte kryt svorkovnice komory oběžného kola (s), oběžné kolo vyjměte (q) a důkladně ho omyjte pod tekoucí vodou. Vnitřek komory oběžného kola (w) vyčistěte měkkým kartáčem. Průchodnost otvoru v hřídeli oběžného kola je třeba kontrolovat při každém čištění filtru. Pokud je otvor v ose oběžného kola ucpaný, je třeba ho zprůchodnit tenkým drátkem. Též je třeba udržovat v čistotě těsnění oběžného kola (u1) omytím pod tekoucí vodou, osušením a namazáním silikonovým mazivem AQUAEL. Potom zařízení sestavte provedením všech výše uvedených kroků v opačném pořadí.
Upozornění! Při čištění filtru opatrně vyjměte těsnění (x) umístěné pod krytem filtru (obr. 7), důkladně ho omyjte v teplé vodě, osušte papírovou utěrkou a pečlivě namažte silikonovým mazivem AQUAEL. Též důkladně vyčistěte drážku pro těsnění měkkou houbou nebo hadříkem, abyste odstranili vodní kámen a jiné mechanické nečistoty. Těsnění potom opatrně uložte do drážky pod krytem filtru. Tímto postupem je zajištěna dlouhá životnost těsnění bez nutnosti výměny častěji než jednou za 4–5 let. Jestliže těsnění praskne nebo se poškodí, je třeba ho vyměnit za nové.
Obrazovku ovládacího panelu čistěte podle potřeby přípravky určenými k čištění obrazovek LCD.

TOPNÁ TĚLESA (OBR. 8).

Topná tělesa umístěná v horní nádobě filtru HYPERMAX LINK nevyžadují žádnou zvláštní údržbu. Při čištění filtru je možné v případě potřeby jejich povrch očistit od řas, usazenin vodního kamene a jiných nečistot houbou nebo měkkým hadříkem. Je třeba též pravidelně čistit snímač hladiny vody od usazenin vodního kamene (y). Upozornění - topná tělesa a motor jsou chráněny košem upevněným k tělesu filtru šrouby (obr. 8). Chcete-li koš vyjmout, vyšroubujte čtyři upevňovací šrouby.

OVLÁDÁNÍ FILTRU HYPERMAX LINK.

Filtr HYPERMAX LINK se ovládá intuitivním dotykovým panelem v krytu filtru. Detailní návod k ovládání filtru displejem je k dispozici na adrese aquael.com/hypermax.

OVLÁDÁNÍ FILTRU HYPERMAX LINK APLIKACÍ.

Filtr HYPERMAX LINK je možné připojit a ovládat speciální aplikací aqu@rium.
Podrobnosti na webových stránkách www.aquael.com
Aplikace je k dispozici ke stažení na App Store a Google Play.

DEMONTÁŽ A ZRUŠENÍ.

Odpadní elektrická a elektronická zařízení by neměla být vyhazována do koše. Výběr a správná likvidace tohoto druhu odpadu přispívá k ochraně přírodního prostředí. Odpadní elektrická a elektronická zařízení mohou obsahovat nebezpečné látky. Správnou likvidací použitého zařízení se vyhnete potenciálním negativním dopadům na životní prostředí a zdraví.
Uživatel odpovídá za předání odpadního zařízení na specializované sběrné místo, kde bude bezplatně převzato. Informace o tomto bodě lze získat od místního úřadu nebo v místě nákupu.

ZÁRUČNÍ PODMÍNKY.

Výrobce poskytuje záruku po dobu 24 měsíců od data nákupu. Záruka je platná v rámci Evropské unie. Záruka se vztahuje pouze na škody způsobené zaviněním výrobce, tj. vady materiálu nebo chyby při montáži, ale nevztahuje se na škody způsobené chybou uživatele v důsledku nesprávné manipulace s prostředkem nebo jeho použití pro účely neslučitelné s jeho určeným použitím. Upozornění: jakýkoli pokus o přepracování nebo rozebrání zařízení nad rámec jeho běžného používání a údržby bude neplatný!
Pokud jsou zjištěny nesrovnalosti v provozu zařízení, měly by být zaslány spolu s vyplněným záručním listem na adresu prodejce nebo výrobce. Podmínkou pro uznání záruky je soulad data výroby vyraženého na výrobku s datem napsaným na záručním listu. Tyto podmínky nevylučují, neomezují ani nepozastavují práva kupujícího vyplývající z nesouladu zboží se smlouvou. Záruka je omezena pouze na opravu nebo výměnu samotného zařízení. Nevztahuje se na následky ztráty nebo zničení jiných předmětů.

ZKONTROLUJTE:

RU РУКОВОДСТВО ПОЛЬЗОВАТЕЛЯ

Уважаемые дамы и господа, благодарим Вас за покупку продукта AQUAEL. Мы уверены, что вы останетесь довольны его работой. Чтобы избежать каких-либо проблем, связанных с его использованием, пожалуйста, ознакомьтесь с инструкцией ниже.

НАЗНАЧЕНИЕ И СВОЙСТВА ПРОДУКТА

HYPERMAX LINK – это высокотехнологичный канистровый фильтр с запатентованными решениями, оснащенный нагревателями, предназначенный для фильтрации, аэрации и подогрева воды в пресноводных аквариумах. Он гарантирует исключительную эргономичность использования и обеспечивает идеальную чистоту и параметры воды в любом аквариуме. Встроенный в крышку фильтра префильтр сокращает частоту очистки картриджей и может быть извлечен без необходимости разборки устройства. Двойные клапаны гарантируют абсолютную герметичность фильтра, а простой способ отсоединения шлангов обеспечивает быструю и удобную эксплуатацию. Устройство также характеризуется чрезвычайно низким энергопотреблением.

УСЛОВИЯ БЕЗОПАСНОГО ИСПОЛЬЗОВАНИЯ:

Приобретенное вами устройство было изготовлено в соответствии сприменимыми стандартами безопасности, действующими в Европейском Союзе. Для его длительного и безопасного использования просим Вас ознакомиться со следующими условиями безопасности:

1. Важно! Внимательно прочтите перед использованием. Сохраните его для использования в будущем. Перед установкой и каждым вводом устройства в эксплуатацию внимательно прочтите это руководство пользователя и Министерство использования (рис. А).
2. Прибор пригоден для использования только взакрытых помещениях и только по прямому назначению (рис. Б).
3. Устройство может питаться только от прилагаемого источника питания. Блок питания устройства может быть подключен к сети только в том случае, еслиместное напряжение питания соответствует информации,указанной на паспортной табличке блока питания.
4. Несъемный шнур питания не подлежит замене. При повреждении кабеля оборудование приходит в негодность (рис. В).
5. ПРЕДУПРЕЖДЕНИЕ: Всегда отключайте прибор от источника питания перед сборкой, разборкой или очисткой (рис. D). Всегдаотключайте все приборы в баке от электропитания, прежде чем опускать руку в воду.
6. Дети старше 3 лет и лица с физическими, сенсорными или умственными нарушениями, не имеющие достаточного опыта или знаний, могут использовать устройство под присмотром, если им предоставлены рекомендации по безопасному использованию устройства и они понимают связанные с этим риски. Дети не должны выполнять уборку или техническое обслуживание без присмотра. Дети не должны играть с устройством (рис. Е).

МОНТАЖ И ЗАПУСК (РИС. 2–5 A, B, C).

Фильтр HYPERAMAX LINK должен располагаться ВСЕГДА ниже уровня воды в аквариуме (максимальная высота от клапанов фильтра до уровня воды в аквариуме составляет 150 см). Из эстетических соображений рекомендуется размещать его в специализированной аквариумной тумбе, расположенной под аквариумом. Предварительно вставьте клапаны фильтра в отверстия в крышке (см. рис. 4c). Клапаны в новом фильтре находятся в коробке вместе со шлангами.
Чтобы подключить фильтр в первый раз, соберите компоненты, показанные на рисунке 1, в соответствии с рисунком 2. Шланги следует обрезать и отрегулировать по длине в соответствии с потребностями данного аквариума. **Внимание! Слишком длинные шланги, свисающие в форме буквы «U», могут стать причиной неисправностей и затруднить удаление воздуха из фильтра.** Рекомендуется использовать как можно более короткие шланги.
Нижние концы всех четырех шлангов следует надеть до упора на впускные патрубки фильтра и закрепить зажимными гайками (n). Чтобы обеспечить герметичность, концы шлангов следует надвинуть на патрубки до упора. Перед началом работы снимите крышку фильтра (см. рис. 3), открыв все зажимы (i) и скобы (k), удерживающие крышку фильтра (l). После этого крышку фильтра (l) необходимо потянуть/поднять вверх из контейнера фильтра (j). Извлеките фильтрующие корзины (m) вместе с фильтрующими картриджами изнутри фильтра. Губки рекомендуется замачивать в воде. **Обратите внимание, что две из четырех корзин для фильтрующих картриджей пусты, чтобы пользователь мог выбрать оптимальные картриджи в соответствии со своими предпочтениями.** Перед запуском фильтра заполните его любыми фильтрующими картриджами на ваш выбор для механической, биологической или химической фильтрации. Для этих целей производитель рекомендует, в частности, керамические картриджи линейки BioCeraMax (обратите внимание, что перед установкой в фильтр керамические картриджи следует промыть, чтобы удалить пыль – в противном случае эта пыль может вызвать временное помутнение аквариумной воды). Чтобы ускорить процесс биологической фильтрации, как губки, так и керамические картриджи рекомендуется посыпать биостартером, содержащим живые культуры нитрифицирующих бактерий (например, AQUAEL ACTIBACTOL).
ВАЖНО! ВЕРХНЯЯ КОРЗИНА ВНУТРИ ФИЛЬТРА HYPERMAX LINK, РАСПОЛОЖЕННАЯ НАД ЧЕТЫРЬМЯ КОРЗИНАМИ, ПРИКРУЧЕННЫМИ БОЛТАМИ К КОРПУСУ (РИС. 8) ДЛЯ ФИЛЬТРУЮЩЕГО МАТЕРИАЛА, ДОЛЖНА ОСТАВАТЬСЯ ПУСТОЙ – ОНА ЯВЛЯЕТСЯ МЕСТОМ ДЛЯ РАБОТЫ НАГРЕВАТЕЛЕЙ, УСТАНОВЛЕННЫХ В ФИЛЬТРЕ. РАЗМЕЩЕНИЕ ЛЮБЫХ ФИЛЬТРУЮЩИХ МАТЕРИАЛОВ В ЭТОЙ КОРЗИНЕ МОЖЕТ ПРИВЕСТИ К ПОВРЕЖДЕНИЮ ФИЛЬТРА!
Поместите фильтрующие корзины вместе с картриджами внутрь фильтра и установите крышку фильтра (l) в положение, показанное на рис. 3, закрыв две маленькие скобы (i2), удерживающие крышку фильтра, и шесть больших скоб (k и i1). Чтобы наполнить собранный фильтр водой, перед подключением к сети, при открытых клапанах шлангов фильтра (см. рис. 4a) и погруженных в аквариумную воду концах всех четырех шлангов, выдвиньте поршень для заливки фильтра (o) в крышке до упора, вставьте его обратно (см. рис. 5a,b) и повторите этот процедуру так, чтобы вода поступала в шланги **(ВНИМАНИЕ! ВПУСКНЫЕ И ВЫПУСКНЫЕ КЛАПАНЫ ДОЛЖНЫ БЫТЬ МАКСИМАЛЬНО ОТКРЫТЫМИ! (рис. 4a))**. Созданный таким образом вакуум внутри фильтра приведет к тому, что он сам заполнится аквариумной водой. Потеря воды в аквариуме должна быть восполнена. Когда фильтр заполнен водой, просто подключите его к электросети. ПРИМЕЧАНИЕ: в первый период после запуска устройство может работать немного более шумно и выбрасывать большое количество пузырьков воздуха через выходной шланг. Это происходит благодаря автоматической вентиляции внутренней части фильтра. ПРИМЕЧАНИЕ: если поршень для заливки воды в фильтр (o) заблокирован, вставьте отвертку в отверстие в передней части поршня и с ее помощью вытолкните его наружу (см. рис. 5 c). Используйте отвертку только в том случае, если невозможно извлечь поршень вручную.

ОТСОЕДИНЕНИЕ КЛАПАНОВ ФИЛЬТРУЮЩИХ ШЛАНГОВ (РИС. 4 A, B, C).

Фильтр HYPERMAX LINK оснащен двумя независимыми двойными клапанами (IN и OUT) для отсоединения шлангов, подающих воду в фильтр, и слива воды из него обратно в аквариум. Для этого переведите рычаг клапана в положение SERVICE (см. рис. 4b) – в этот момент корпус клапана слегка приподнимается в крышке фильтра. Затем потяните клапан вверх, чтобы отсоединить его от крышки фильтра (см. рис. 4c). Чтобы снова подсоединить клапан к крышке, выполните описанные выше действия в обратном порядке.
На седлах клапанов может оставаться вода, это не свидетельствует об утечке.
ВНИМАНИЕ! РЕГУЛИРОВКА ПРОИЗВОДИТЕЛЬНОСТИ ФИЛЬТРА HYPERMAX LINK ОСУЩЕСТВЛЯЕТСЯ ИСКЛЮЧИТЕЛЬНО С ПОМОЩЬЮ ЭЛЕКТРОННОЙ СЕНСОРНОЙ ПАНЕЛИ, РАСПОЛОЖЕННОЙ В ЕГО КРЫШКЕ. ЗАПРЕЩАЕТСЯ ИСПОЛЬЗОВАТЬ ДЛЯ ЭТОЙ ЦЕЛИ ВПУСКНЫЕ И ВЫПУСКНЫЕ КЛАПАНЫ, КОТОРЫЕ ДОЛЖНЫ ОСТАВАТЬСЯ МАКСИМАЛЬНО ОТКРЫТЫМИ ВО ВРЕМЯ НОРМАЛЬНОЙ РАБОТЫ ФИЛЬТРА (ЗА ИСКЛЮЧЕНИЕМ ОПЕРАЦИЙ ПРЕДВАРИТЕЛЬНОЙ ОЧИСТКИ И ОЧИСТКИ ФИЛЬТРУЮЩЕГО МАТЕРИАЛА – СМ. НИЖЕ).

ОЧИСТКА ПРЕФИЛЬТРА И ФИЛЬТРУЮЩЕГО МАТЕРИАЛА (РИС. 3–4 A, B, C И 6).

ОБРАТИТЕ ВНИМАНИЕ, ЧТО ПОРШЕНЬ ДОЛЖЕН БЫТЬ ВДВИНУТ ДО УПОРА ПЕРЕД ОТКРЫТИЕМ КРЫШКИ ПРЕФИЛЬТРА. ЕСЛИ ОТКРЫТЬ КРЫШКУ ПРЕФИЛЬТРА ПРИ ВЫДВИНУТОМ ПОРШНЕ, МОЖНО ПОВРЕДИТЬ БОКОВЫЕ ПЕТЛИ КРЫШКИ ПРЕФИЛЬТРА.
Губчатый префильтр, расположенный в крышке фильтра, используется для улавливания более грубых механических загрязнений до того, как они попадут в устройство. Это значительно снижает частоту разборки всего фильтра и очистки находящихся в нем фильтрующих картриджей. Префильтр необходимо очистить, если наблюдается явное снижение производительности фильтра. Для этого закройте клапан «IN» (синий) шланга фильтра, подождите 2–3 секунды, закройте клапан «OUT» (красный) шланга фильтра (см. рис. 4b), отключите прибор от сети, откройте три зажима префильтра (i), удерживающих крышку префильтра на месте, и поднимите крышку префильтра (см. рис. 6). Затем снимите корзину префильтра (p) с губчатым картриджем (r) внутри, извлеките губчатый картридж из корзины и тщательно промойте его под проточной водой, удалив все механические загрязнения. Затем установите префильтр в крышку фильтра, выполнив описанные выше действия в обратном порядке, откройте клапаны фильтра (см. рис. 4a) и подключите устройство к электросети. После перезапуска фильтр вентилируется автоматически, и может потребоваться несколько минут ожидания (около 3 мин.), прежде чем он снова начнет качать воду. При очистке контейнера префильтра обратите внимание на заслонку предотвращения обратного потока, расположенную внутри контейнера губки префильтра (см. рис. 6a). Если заслонка выскользнула, ее нужно вернуть на место в контейнер. Очистка префильтра занимает всего несколько минут и не требует извлечения устройства из тумбы под аквариумом. Очищать префильтр, в зависимости от условий в аквариуме, необходимо не реже одного раза в 1–4 недели. Прокладку префильтра (u2), рис. 6, также следует очищать не реже одного раза в 6 месяцев и смазывать силиконовой смазкой AQUAEL, а затем устанавливать в крышку фильтра, как показано на рис. 3. Крышка префильтра съемная. Аккуратно, но уверенно извлеките ее из корпуса в вертикальном положении, вставьте в обратном порядке.
Внимание! После того, как префильтр вынут из фильтра, он не герметичен и может протекать. Поэтому при очистке рекомендуется подготовить посуду, в которую можно поместить префильтр, чтобы безопасно перенести его к умывальнику.
Фильтрующие картриджи внутри фильтра следует чистить только в воде, слитой из аквариума (не в водопроводной воде!). Первую очистку следует проводить, когда наблюдается видимое снижение производительности устройства, несмотря на очистку префильтра, как описано выше. Для обеспечения оптимальной работы фильтра рекомендуется очищать или заменять фильтрующие картриджи новыми не реже одного раза в 12 месяцев.
Чтобы очистить фильтрующие картриджи внутри фильтра необходимо закрыть клапаны на шлангах (см. рис. 4b «СЕРВИС» – Примечание! рекомендуется сначала закрыть клапан IN, подождать 5 секунд, затем закрыть клапан OUT – это позволит откачать большую часть воды из фильтра), выключить двигатель, отсоединить клапаны шлангов фильтра (см. рис. 4c), затем извлечь устройство из аквариумной тумбы. Чтобы снять крышку фильтра необходимо (см. рис. 3) открыть все зажимы (i и k), удерживающие крышку фильтра, а затем поднять крышку фильтра (l) вверх. Поскольку при снятии крышки фильтра из него может вытечь немного грязной воды, рекомендуется предварительно поместить устройство в ванну или душевой поддон. Затем следует извлечь фильтрующие корзины (m) внутри устройства и заменить или выполнить техническое обслуживание заполняющих их фильтрующих картриджей, как рекомендовано выше. Затем соберите устройство, вставив в него фильтрующие корзины (m), установите крышку фильтра (l) на контейнер (j) в исходное положение, как показано на рис. 3 (обратите внимание, что положение крышки на контейнере очень важно, поскольку крышка устанавливается на контейнер только в одном положении), закройте зажимы (k и i), удерживающие крышку фильтра, подсоедините клапаны на шлангах фильтра (см. рис. 4c), откройте клапаны на шлангах (см. рис. 4a) и затем подключите устройство к электросети. При необходимости шланги, трубки и корпус фильтра можно очистить от водорослей, накипи и пыли с помощью мягкой ткани или губки.
Обратите внимание, что система автоматического удаления воздуха из фильтра может работать неправильно, если отверстие в валу крыльчатки, отвечающее за выпуск воздуха, скопившегося в фильтре, засорено. Проходимость отверстия вала крыльчатки необходимо проверять при каждой очистке фильтра. Если отверстие заблокировано, его следует прочистить тонкой проволокой.

ОЧИСТКА КАМЕРЫ КРЫЛЬЧАТКИ И ТЕХНИЧЕСКОЕ ОБСЛУЖИВАНИЕ ПРОКЛАДКИ КРЫШКИ ФИЛЬТРА (РИС. 7–8).

Для обеспечения бесперебойной работы фильтра необходимо регулярно очищать крыльчатку и камеру, в которой она работает. Для этого переверните крышку фильтра дном вверх (рис. 7), открутите четыре болта, крепящие корзину с нагревателями (рис. 8), снимите корзину с нагревателями, отсоедините красный резиновый разъем (t) от крышки прижимной камеры крыльчатки, снимите крышку прижимной камеры крыльчатки (s), повернув ее по часовой стрелке, снимите крыльчатку (q) и тщательно промойте ее под проточной водой. Очистите внутреннюю часть камеры крыльчатки (w) мягкой щеткой. Проходимость отверстия вала крыльчатки необходимо проверять при каждой очистке фильтра. Если отверстие оси крыльчатки заблокировано, его следует прочистить тонкой проволокой. Прокладку крыльчатки (u1) также необходимо обслужить, промыв ее под проточной водой, высушив и смазав силиконовой смазкой AQUAEL. Затем соберите устройство, выполнив все описанные выше действия в обратном порядке.
Внимание! При очистке фильтра осторожно снимите прокладку (x), расположенную под крышкой фильтра (рис. 7), тщательно промойте ее в теплой воде, затем высушите бумажным полотенцем и тщательно смажьте силиконовой смазкой AQUAEL. Паз, в котором находилась прокладка, также следует тщательно очистить мягкой губкой или тканью, чтобы удалить накипь и другие механические загрязнения. Затем осторожно установите в паз под крышкой фильтра. Такая процедура гарантирует, что прокладка прослужит долго, и ее не придется менять чаще, чем раз в 4–5 лет. Если прокладка порвется или будет повреждена, ее необходимо заменить новой.
Экран панели управления следует очищать по мере необходимости с помощью средств, предназначенных для очистки ЖК-экранов.

ОЧИСТКА НАГРЕВАТЕЛЕЙ (РИС. 8).

Нагреватели, расположенные в верхнем контейнере фильтра HYPERMAX LINK, не требуют специального обслуживания. При очистке фильтра в случае необходимости их поверхность можно очистить от водорослей, накипи и других загрязнений с помощью губки или мягкой ткани. Датчик уровня воды также следует регулярно очищать от отложений накипи (y). Обратите внимание, что нагреватели и двигатель защищены корзиной, прикрученной к корпусу болтами (рис. 8). Чтобы снять корзину, открутите четыре крепежных болта.

УПРАВЛЕНИЕ ФИЛЬТРОМ HYPERMAX LINK.

Фильтр HYPERMAX LINK управляется с помощью интуитивно понятной сенсорной панели, расположенной в крышке фильтра. Подробная инструкция технического обслуживания фильтра с помощью дисплея доступна на Интернет-странице aquael.com/hypermax.

УПРАВЛЕНИЕ ФИЛЬТРОМ HYPERMAX LINK С ПОМОЩЬЮ ПРИЛОЖЕНИЯ.

Фильтр HYPERMAX LINK имеет возможность подключения и управления при помощи специального приложения aqu@rium.
Подробности на сайте www.aquael.com
Приложение доступно для скачивания в App Store и Google Play.

ДЕМОНТАЖ И СПИСАНИЕ.

Отработанное электрическое и электронное оборудование нельзя выбрасывать в мусорное ведро. Отбор и правильная утилизация этого вида отходов способствует защите окружающей среды. Отходы электрического и электронного оборудования могут содержать опасные вещества. Правильная утилизация использованного оборудования позволит избежать потенциального негативного воздействия на окружающую среду и здоровье.
Пользователь несет ответственность за доставку отработанного оборудования в специализированный пункт сбора, где оно будет принято бесплатно. Информацию об этом пункте можно получить в местном органе власти или в пункте покупки.

УСЛОВИЯ ГАРАНТИИ.

Производитель предоставляет гарантию сроком на 24 месяца с момента покупки. Гарантия действуетна территории Европейского Союза. Гарантия распространяется только на повреждения, возникшие по вине производителя, т.е. дефекты материала или ошибки сборки, но не распространяется на повреждения, вызванные по вине пользователя в результате неправильного обращения с устройством или его использования в целях, несовместимых с его предполагаемым использованием. Внимание: любая попытка переделки или разборки оборудования, выходящего за рамки его нормального использования и обслуживания, приведет к аннулированию гарантии!
При обнаружении нарушений в работе устройства его следует отправить вместе с заполненным гарантийным талоном в адрес продавца или производителя. Условием признания гарантии является соответствие даты изготовления, выбитой на изделии, дате, указанной в гарантийном талоне. Эти условия не исключают, не ограничивают и не приостанавливают права покупателя, вытекающие из несоответствия товара договору. Гарантия ограничивается только ремонтомили заменой самого устройства. Он не распространяется на последствия утраты или уничтожения любых других объектов.

ПРОВЕРЬТЕ:

ES MANUAL DE USUARIO

Estimado señor/señora, Gracias por comprar el producto AQUAEL. Estamos convencidos de que usted estará satisfechocon su funcionamiento. Para evitar cualquier problema relacionado con su uso, lea las instrucciones a continuación.

USO Y CARACTERÍSTICAS DEL PRODUCTO.

HYPERMAX LINK es un filtro de cubo de alta tecnología con soluciones patentadas, equipado con calentadores y diseñado para filtrar, airear y calentar el agua en acuarios de agua dulce. Garantiza una ergonomía excelente de uso y cuida la pureza y parámetros del agua perfectos en cualquier acuario. Un prefiltro integrado en la tapa del filtro reduce la frecuencia de limpieza del cartucho y puede retirarse sin desmontar la unidad. Las válvulas dobles garantizan la estanqueidad absoluta del filtro, mientras que la forma sencilla de desconectar las mangueras proporciona un funcionamiento rápido y cómodo. La unidad también se caracteriza por un consumo de energía extremadamente bajo.

CONDICIONES DE USO SEGURO:

El dispositivo adquirido por usted se ha fabricado de acuerdo con lasnormas de seguridad aplicables vigentes en la Unión Europea. Para su uso a largo plazo y seguro, le pedimos que se familiarice con las siguientes condiciones de seguridad:

1. ¡Importante! Lea atentamente antes de usar. Guárdelo para uso futuro. Antes de instalar y poner en marcha el dispositivo, lea atentamente este manual de usuario y el Ministerio de Uso (Fig. A).
2. El dispositivo es adecuado para su uso solo enespacios cerrados y solo para su propósito previsto (Fig. B).
3. El dispositivo solo puede ser alimentado por la fuente de alimentación incluida. La fuente de alimentación del dispositivo se puede conectar a la red eléctrica solo si la tensión de alimentaciónlocal coincide con la informaciónespecificada en la etiqueta de clasificación de la fuente de alimentación.
4. El cable de alimentación no desmontable no se puede reemplazar. Si el cable está dañado, el equipo queda inutilizable (Fig. C).
5. ADVERTENCIA: Desconecte siempre el aparato de la fuente de alimentación antes de montarlo, desmontarlo o limpiarlo (Fig. D). Siempredesconecte todos los aparatos del tanque de la fuente eléctrica antes de meter la mano en el agua.
6. Los niños mayores de 3 años y las personas con discapacidad física, sensorial o mental y que carezcan de experiencia o conocimientos adecuados podrán utilizar el producto bajo supervisión si se les proporciona orientación sobre el uso seguro del producto y comprenden los riesgos que entraña. Los niños no deben realizar la limpieza o el mantenimiento sin supervisión. Los niños no deben jugar con el dispositivo (Fig. E).

MONTAJE Y PUESTA EN MARCHA (FIG. 2–5 A, B, C).

El filtro HYPERAMAX LINK debe colocarse SIEMPRE por debajo del nivel del agua del acuario (la altura máxima desde las válvulas del filtro hasta el nivel del agua del acuario es de 150 cm) . Por razones estéticas, se recomienda ubicarlo en un mueble especializado para acuarios situado debajo del tanque. Introduzca previamente las válvulas de filtro en los orificios de la tapa (ver fig. 4c). Las válvulas del nuevo filtro están en la caja junto con las mangueras.
Para conectar el filtro por primera vez, ensamble los componentes mostrados en la fig. 1 de acuerdo con la fig. 2. Las mangueras deben cortarse y ajustarse en longitud para que se adapten a las necesidades del tanque. **¡Atención! Las mangueras que cuelgan demasiado en forma de «U» pueden provocar averías y dificultar la ventilación del filtro.** Se recomienda que las mangueras sean lo más cortas posible.
Los extremos inferiores de las cuatro mangueras deben montarse hasta el tope en los conectores de entrada del filtro y fijarse con tuercas de sujeción (n). Para garantizar la estanqueidad, los extremos de la manguera deben empujarse hasta el tope en los conectores. Antes de la puesta en marcha, retire la tapa del filtro (ver fig. 3) abriendo todas las abrazaderas (i) y abrazaderas (k) que sujetan la tapa del filtro (l). A continuación, la tapa del filtro (l) debe extraerse / levantarse del recipiente del filtro (j). Retire los cestos de filtro (m) junto con los cartuchos filtrantes del interior del filtro. Es aconsejable remojar las esponjas en agua. **Nota: dos de los cuatro cestos para cartuchos filtrantes están vacíos para que el usuario pueda seleccionar los cartuchos óptimos según sus preferencias.** Antes de poner en marcha el filtro, llénelo con cualquier cartucho filtrante de su elección para la filtración mecánica, biológica o química. Para este fin, el fabricante recomienda en particular los cartuchos cerámicos de la línea BioCeraMax (¡atención!, los cartuchos cerámicos deben enjuagarse antes de colocarlos en el filtro para eliminar cualquier resto de polvo, de lo contrario este polvo puede causar turbidez temporal del agua del acuario). Para acelerar el inicio de la filtración biológica, se recomienda rociar tanto las esponjas como los cartuchos cerámicos con un iniciador biológico que contenga cultivos vivos de bacterias nitrificantes (por ejemplo, AQUAEL ACTIBACTOL).
¡IMPORTANTE! EL CESTO SUPERIOR DENTRO DEL FILTRO HYPERMAX LINK SITUADO ENCIMA DE LOS CUATRO CESTOS ATORNILLADOS AL CUERPO (FIG. 8) PARA EL MEDIO FILTRANTE DEBE PERMANECER VACÍO: ES EL LUGAR PARA EL FUNCIONAMIENTO DE LOS CALENTADORES INSTALADOS EN EL FILTRO. ¡LA COLOCACIÓN DE CUALQUIER MEDIO FILTRANTE EN ESTE CESTO PUEDE DAÑAR EL FILTRO!
Coloque los cestos de filtro con los cartuchos en el interior del filtro e instale la tapa del filtro (l) en la posición indicada en la fig.3 cerrando las dos abrazaderas pequeñas (i2) que sujetan la tapa del filtro y las seis abrazaderas grandes (k e i1). Para llenar de agua el filtro montado, antes de conectarlo a la red eléctrica, con las válvulas de las mangueras filtrantes abiertas (ver fig. 4a) y los extremos de las cuatro mangueras sumergidos en el agua del acuario, extraiga al máximo el pistón de cebado del filtro (o) de la tapa, vuelva a introducirlo (ver fig. 5a,b) y repita este procedimiento para que el agua fluya por las mangueras **(¡ATENCIÓN! ¡LAS VÁLVULAS DE ENTRADA Y SALIDA DEBEN ESTAR ABIERTAS AL MÁXIMO! (Fig. 4(a))**. El vacío así generado en el interior del filtro hará que éste se llene de agua del acuario. La pérdida de agua en el tanque debe reponerse ahora. Una vez que el filtro esté lleno de agua, basta con conectarlo a la red eléctrica. NOTA: durante el primer periodo tras la puesta en marcha, la unidad puede funcionar de forma ligeramente más ruidosa y expulsar grandes cantidades de burbujas de aire a través de la manguera de salida. Esto se debe a la ventilación automática del interior del filtro. NOTA: si el pistón de cebado del filtro (o) está bloqueado, introduzca un destornillador en el orificio situado en la parte delantera del pistón y extráigalo (ver fig. 5 c). Nota: utilice un destornillador sólo si no es posible extraer el pistón con la mano.

DESCONECTAR LAS VÁLVULAS DE LAS MANGUERAS DEL FILTRO (FIG. 4 A, B, C).

El filtro HYPERMAX LINK está equipado con dos válvulas dobles independientes (IN y OUT) para desconectar las mangueras que suministran agua al filtro y descargar el agua de éste de vuelta al acuario. Para ello, mueva la palanca de la válvula a la posición SERVICE (ver fig. 4b); en este momento, el cuerpo de la válvula se levanta ligeramente en la tapa del filtro. A continuación, tire de la válvula hacia arriba para desconectarla de la tapa del filtro (ver fig. 4c). Para volver a conectar la válvula a la tapa, siga los pasos anteriores en orden inverso.
Puede quedar agua en los asientos de las válvulas, esto no indica ninguna fuga.
¡ATENCIÓN! EL RENDIMIENTO DEL FILTRO HYPERMAX LINK SE AJUSTA EXCLUSIVAMENTE MEDIANTE EL PANEL TÁCTIL ELECTRÓNICO SITUADO EN SU TAPA. ESTÁ PROHIBIDO UTILIZAR PARA ESTE FIN LAS VÁLVULAS DE ENTRADA (IN) Y SALIDA (OUT), QUE DEBEN PERMANECER ABIERTAS AL MÁXIMO DURANTE EL FUNCIONAMIENTO NORMAL DEL FILTRO (APARTE DE LAS OPERACIONES DE LIMPIEZA DEL PREFILTRO Y DEL MEDIO FILTRANTE, VER ABAJO).

LIMPIEZA DEL PREFILTRO Y DEL MEDIO FILTRANTE (FIG. 3–4 A, B, C Y 6).

NOTA: EL ÉMBOLO DEBE EMPUJARSE HASTA EL TOPE ANTES DE ABRIR LA TAPA DEL PREFILTRO. SI SE ABRE LA TAPA DEL PREFILTRO CON EL PISTÓN EXTENDIDO, PUEDEN DAÑARSE LAS BISAGRAS LATERALES DE LA TAPA DEL PREFILTRO.
El prefiltro de esponja situado en la tapa del filtro se utiliza para retener las impurezas mecánicas más gruesas antes de que entren en la unidad. Esto reduce significativamente la frecuencia de desmontaje de todo el filtro y la limpieza de los cartuchos filtrantes de su interior. El prefiltro debe limpiarse si se produce una reducción aparente del rendimiento del filtro. Para ello, cierre la válvula «IN» (azul) de la manguera del filtro, espere 2 a 3 segundos, cierre la válvula «OUT» (roja) de la manguera del filtro (ver fig. 4b), desconecte la unidad de la red eléctrica, abra las tres abrazaderas del prefiltro (i) que sujetan la tapa del prefiltro y levante la tapa del prefiltro (ver fig. 6). A continuación, retire el cesto del prefiltro (p) con el cartucho de esponja (r) en su interior, saque el cartucho de esponja del cesto y enjuáguelo a fondo bajo el grifo eliminando todas las impurezas mecánicas. A continuación, instale el prefiltro en la tapa del filtro siguiendo los pasos anteriores en orden inverso, abra las válvulas del filtro (ver fig. 4a) y conecte la unidad a la red eléctrica. Tras el reinicio, el filtro se airea automáticamente y puede que sea necesario esperar unos minutos (aprox. 3 min.) antes de que empiece a bombear el agua de nuevo. Cuando limpie el recipiente del prefiltro, preste atención a la tapa que protege contra el retroceso del agua situada en el interior del recipiente de la esponja del prefiltro (ver fig. 6a). Si la tapa cae, hay que volver a colocarla en su sitio en el recipiente. La limpieza del prefiltro sólo lleva unos minutos y no requiere sacar la unidad del mueble situado debajo del acuario. Es necesario limpiar el prefiltro en función de las condiciones del acuario al menos una vez cada 1 a 4 semanas. La junta del prefiltro (u2) fig. 6 también debe limpiarse al menos una vez cada 6 meses y lubricarse con grasa de silicona AQUAEL, después hay que colocarla en la tapa del filtro como se muestra en la fig. 3. La tapa del prefiltro es extraíble, tire de ella suavemente pero con firmeza para sacarla de la carcasa en posición vertical, insértela en orden inverso.
¡Atención! Cuando se retira del filtro, el prefiltro no es hermético y puede presentar fugas. Por eso, al limpiar, es aconsejable preparar un recipiente en el que colocar el prefiltro para transferirlo con seguridad al lavabo.
Los cartuchos filtrantes del interior del filtro sólo deben limpiarse en agua drenada del acuario (¡no en agua del grifo!). La primera limpieza debe realizarse cuando se observe un descenso visible en el rendimiento de la unidad a pesar de haber limpiado el prefiltro como se ha descrito anteriormente. Para un rendimiento óptimo del filtro, se recomienda limpiar los cartuchos filtrantes o sustituirlos por otros nuevos al menos una vez cada 12 meses.
Para limpiar los cartuchos filtrantes del interior del filtro, cierre las válvulas de las mangueras (ver fig. 4b «SERVICE», ¡atención! se recomienda cerrar primero la válvula IN, esperar 5 segundos y luego cerrar la válvula OUT: esto permitirá bombear la mayor parte del agua del interior del filtro), apague el motor, desconecte las válvulas de las mangueras filtrantes (ver fig. 4c), luego retire la unidad del mueble del acuario. Para retirar la tapa del filtro (ver fig. 3): abra todas las abrazaderas (i y k) que sujetan la tapa del filtro y, a continuación, levante la tapa del filtro (l). Dado que al retirar la tapa del filtro puede derramarse algo de agua sucia, es aconsejable colocar previamente la unidad en la bañera o en el plato de ducha. A continuación, deben retirarse los cestos del filtro (m) que se encuentran en el interior de la unidad y sustituir o realizar el mantenimiento de los cartuchos filtrantes ubicados en los mismos, tal y como se ha recomendado anteriormente. A continuación, ensamble la unidad introduciendo los cestos del filtro (m) en la interior, coloque la tapa del filtro (l) en el recipiente (j) en su posición original, tal y como se muestra en la fig. 3 (tenga en cuenta que la posición de la tapa en el recipiente es importante, ya que la tapa sólo encaja en él en una posición), cierre las abrazaderas (k e i) que sujetan la tapa del filtro, conecte las válvulas de las mangueras del filtro (ver fig. 4c), abra las válvulas de las mangueras (ver fig. 4a) y, a continuación, conecte la unidad a la red eléctrica. Si es necesario, las mangueras, los tubos y la carcasa del filtro pueden limpiarse de algas o depósitos de cal y polvo con un paño suave o una esponja.
Tenga en cuenta que el sistema automático de purga del filtro puede no funcionar correctamente si el orificio del eje del impulsor responsable de descargar el aire acumulado en el filtro está obstruido. La obstrucción del orificio del eje del impulsor debe comprobarse cada vez que se limpie el filtro. Si el orificio está obstruido, hay que desbloquearlo con un alambre fino.

LIMPIEZA DE LA CÁMARA DEL IMPULSOR Y MANTENIMIENTO DE LA JUNTA DE LA TAPA DEL FILTRO (FIG. 7–8).

Para garantizar un funcionamiento sin problemas del filtro, el impulsor y la cámara en la que funciona deben limpiarse con regularidad. Para ello, dé la vuelta a la tapa del filtro (fig. 7), desatornille los cuatro tornillos que fijan el cesto con los calentadores (fig. 8), retire el cesto con los calentadores, desconecte el conector de goma rojo (t) de la tapa de sujeción de la cámara del impulsor, retire la tapa de sujeción de la cámara del impulsor (s) girándola en el sentido de las agujas del reloj, retire el impulsor (q) y lávelo a fondo con agua corriente. Limpie el interior de la cámara del impulsor (w) con un cepillo suave. La obstrucción del orificio del eje del impulsor debe comprobarse cada vez que se limpie el filtro. Si el orificio del eje del impulsor está obstruido, hay que desbloquearlo con un alambre fino.
También es necesario el mantenimiento de la junta del impulsor (u1) mediante su lavado con agua corriente, secado y lubricación con grasa de silicona AQUAEL. A continuación, ensamble la unidad siguiendo todos los pasos anteriores en orden inverso.
¡Atención! Cuando limpie el filtro, retire con cuidado la junta (x) situada debajo de la tapa del filtro (fig. 7), lávela a fondo con agua tibia, séquela con una toalla de papel y lubríquela cuidadosamente con grasa de silicona AQUAEL. La ranura donde se encuentra la junta también debe limpiarse a fondo con una esponja o paño suave para eliminar los depósitos de cal y otras impurezas mecánicas. A continuación, coloque la junta con cuidado en la ranura situada debajo de la tapa del filtro. Este procedimiento garantiza una vida útil más larga de la junta, sin tener que sustituirla más a menudo que cada 4 a 5 años. Si la junta se rompe o se daña, debe sustituirse por una nueva.
La pantalla del panel de control debe limpiarse cuando sea necesario utilizando productos dedicados a la limpieza de pantallas LCD.

LIMPIEZA DE LOS CALENTADORES (FIG. 8).

Los calentadores situados en el recipiente superior del filtro HYPERMAX LINK no requieren ningún mantenimiento especial. Al limpiar el filtro, si es necesario, se puede limpiar su superficie de algas, depósitos de cal y otros residuos con una esponja o un paño suave. El sensor de nivel de agua también debe limpiarse regularmente de depósitos de cal (y). Nota: los calentadores y el motor están protegidos por un cesto atornillado al cuerpo (fig. 8). Para desmontar el cesto, retire los cuatro tornillos de fijación.

CONTROL DEL FILTRO HYPERMAX LINK.

El filtro HYPERMAX LINK se controla mediante un panel táctil intuitivo situado en la tapa del filtro. Encontrará instrucciones detalladas de operación del filtro desde la pantalla en: aquael.com/hypermax.

CONTROL DEL FILTRO HYPERMAX LINK MEDIANTE LA APLICACIÓN.

El filtro HYPERMAX LINK puede conectarse y controlarse a través de una aplicación dedicada aqu@rium.
Detalles en el sitio web de www.aquael.com.
La aplicación está disponible para su descarga en App Store y Google Play.

DESMANTELAMIENTO Y CANCELACIÓN.

Los residuos de aparatos eléctricos y electrónicos no deben desecharse en la basura. La selección y eliminación adecuada de este tipo de residuos contribuye a la protección del medio ambiente natural. Los residuos de aparatos eléctricos y electrónicos pueden contener sustancias peligrosas. La eliminación adecuada de los equipos usados evitará posibles efectos negativos sobre el medio ambiente y la salud.
El usuario es responsable de entregar los residuos del equipo a un punto de recogida especializado, donde serán aceptados gratuitamente. La información sobre este punto se puede obtener de la autoridad local o del punto de compra.

CONDICIONES DE GARANTÍA.

El fabricante proporciona una garantía por un período de 24 meses a partir de la fecha de compra. La garantía es válidadentro de la Unión Europea. La garantía cubre solo los daños causados por culpa del fabricante, es decir, defectos materiales o errores de montaje, pero no cubre los daños causados por culpa del usuario como resultado de un manejo inadecuado del dispositivo o su uso para fines incompatibles con su uso previsto. Atención: ¡cualquier intento de volver a trabajar o desmontar el equipo más allá del alcance de su uso y mantenimiento normal anulará la garantía!
Si se encuentran irregularidades en el funcionamiento del dispositivo, debe enviarse junto con la tarjeta de garantía completaa la dirección del vendedor o fabricante. La condición para reconocer la garantía es el cumplimiento de la fecha de producción grabada en relieve en el producto con la fecha escrita en la tarjeta de garantía. Estas condiciones no excluyen, limitan o suspenden los derechos del comprador derivados de la no conformidad de los bienes con el contrato. La garantía se limita únicamente a la reparacióno sustitución del propio dispositivo. No cubre los efectos de la pérdida o destrucción de cualquier otro objeto

COMPRUÉBELO:

IT MANUALE D'USO

Caro signore/signora, Grazie per aver acquistato il prodotto AQUAEL. Siamo convinti che sarete soddisfattidel suo funzionamento. Per evitare problemi legati al suo utilizzo, si prega di leggere le istruzioni riportate di seguito.

USO PREVISTO E CARATTERISTICHE DEL PRODOTTO.

HYPERMAX LINK è un filtro a tanica ad alta tecnologia con soluzioni brevettate, dotato di riscaldatori, progettato per filtrare, aerare e riscaldare l'acqua negli acquari d'acqua dolce. Garantisce una straordinaria ergonomia d'uso e assicura una perfetta purezza e parametri dell'acqua in qualsiasi acquario. Un prefiltro integrato nel coperchio del filtro riduce la frequenza di pulizia della cartuccia e può essere rimosso senza smontare l'unità. Le doppie valvole garantiscono l'assoluta tenuta del filtro, mentre il semplice modo di scollegare i tubi flessibili assicura un funzionamento rapido e comodo. Il dispositivo è inoltre caratterizzato da un basso consumo energetico.

CONDIZIONI D'USO SICURE:

Il dispositivo da te acquistato è stato realizzato in conformità con lenorme di sicurezza applicabili in vigore nell'Unione Europea. Per il suo uso a lungo termine e sicuro, ti chiediamo di familiarizzare con le seguenti condizioni di sicurezza:

1. Importante! Leggere attentamente prima dell'uso. Tienilo per un uso futuro. Prima dell'installazione e di ogni messa in servizio del dispositivo, leggere attentamente il presente manuale d'uso e il Ministero dell'Uso (Fig. A).
2. Il dispositivo è adatto per l'uso solo inspazi chiusi e solo per lo scopo previsto (Fig. B).
3. Il dispositivo può essere alimentato solo dall'alimentatore incluso. L'alimentazione del dispositivo può essere collegata alla rete elettrica solo se la tensione dialimentazione locale corrisponde alle informazionispecificate sull'etichetta di classificazione dell'alimentatore.
4. Il cavo di alimentazione non rimovibile non può essere sostituito. Se il cavo è danneggiato, l'apparecchiatura diventa inutilizzabile (Fig. C).
5. AVVERTENZA: Scollegare sempre l'apparecchio dall'alimentazione prima del montaggio, dello smontaggio o della pulizia (Fig. D). Scollegare sempretutti gli apparecchi nel serbatoio dall'alimentazione elettrica prima di mettere la mano in acqua.
6. I bambini di età superiore ai 3 anni e le persone con menomazioni fisiche, sensoriali o mentali prive di esperienza o conoscenza adeguate possono utilizzare il dispositivo sotto supervisione se ricevono indicazioni sull'uso sicuro del dispositivo e comprendono i rischi connessi. I bambini non devono eseguire pulizie o manutenzioni incustodite. I bambini non devono giocare con il dispositivo (Fig. E).

MONTAGGIO E MESSA IN FUNZIONE (FIG. 2–5 A, B, C).

Il filtro HYPERAMAX LINK deve essere SEMPRE posizionato sotto il livello dell'acqua dell'acquario (altezza massima dalle valvole del filtro al livello dell'acqua dell'acquario 150 cm). Per motivi estetici, si consiglia di collocarlo in un mobile specializzato per acquari situato sotto il serbatoio. Inserire prima le valvole del filtro nei fori del coperchio (vedere Fig. 4c). Le valvole del nuovo filtro sono nella scatola insieme ai tubi flessibili.
Per collegare il filtro per la prima volta, assemblare i componenti illustrati in fig. 1 come indicato in fig. 2. I tubi flessibili devono essere tagliati e regolati in lunghezza per adattarsi alle esigenze del serbatoio. **Attenzione! I tubi troppo lunghi a forma di "U" possono causare malfunzionamenti e rendere difficile lo sfiato del filtro.** Si raccomanda di mantenere i tubi più corti possibile.
Le estremità inferiori di tutti e quattro i tubi flessibili devono essere infilate fino in fondo sui raccordi di ingresso del filtro e fissate con i dadi di serraggio (n). Per garantire la tenuta, le estremità del tubo devono essere infilate fino in fondo sui raccordi. Prima di iniziare, rimuovere il coperchio del filtro (vedere fig. 3) aprendo tutti i morsetti (i) e le staffe (k) che fissano il coperchio del filtro (l). Il coperchio del filtro (l) deve quindi essere tirato/sollevato verso l'alto del serbatoio del filtro (j). Rimuovere i cestelli filtranti (m) e le cartucce filtranti dall'interno del filtro. Si consiglia di immergere le spugne in acqua. **Si noti che due dei quattro cestelli delle cartucce filtranti sono vuoti, in modo che l'utente possa scegliere le cartucce ottimali in base alle proprie preferenze.** Prima di avviare il filtro, riempirlo con un materiale filtrante a scelta per la filtrazione meccanica, biologica o chimica. A questo scopo, il produttore raccomanda in particolare le cartucce in ceramica della linea BioCeraMax (nota bene, le cartucce in ceramica devono essere sciacquate prima di essere inserite nel filtro per rimuovere l'eventuale polvere, che altrimenti potrebbe causare una temporanea torbidità dell'acqua dell'acquario). Per accelerare l'avvio della filtrazione biologica, si raccomanda di cospargere sia le spugne che le cartucce in ceramica con un biostarter contenente colture vive di batteri nitrificanti (ad esempio AQUAEL ACTIBACTOL).
IMPORTANTE! IL CESTELLO SUPERIORE ALL'INTERNO DEL FILTRO HYPERMAX LINK SITUATO SOPRA I QUATTRO CESTELLI IMBULLONATI AL CORPO (FIG. 8) PER I MEDIA FILTRANTI DEVE RIMANERE VUOTO – QUESTO È IL POSTO PER IL FUNZIONAMENTO DEI RISCALDATORI INSTALLATI NEL FILTRO. L'INSERIMENTO DI QUALSIASI MEDIA FILTRANTE IN QUESTO CESTELLO PUÒ DANNEGGIARE IL FILTRO!
Posizionare i cestelli filtranti con le cartucce all'interno del filtro e installare il coperchio del filtro (l) in posizione come mostrato nella Fig. 3, chiudendo le due staffe piccole (i2) che fissano il coperchio del filtro e le sei staffe grandi (k e i1). Per riempire d'acqua il filtro assemblato, prima di collegarlo alla rete elettrica, con le valvole dei tubi del filtro aperte (vedere Fig. 4a) e le estremità di tutti e quattro i tubi immerse nell'acqua dell'acquario, estrarre il più possibile il pistone di adescamento del filtro (o) nel coperchio, spingerlo nuovamente all'interno (vedere Fig. 5a,b) e ripetere questa procedura in modo che l'acqua fluisca nei tubi **(NOTA BENE! LE VALVOLE DI INGRESSO E DI USCITA DEVONO ESSERE APERTE AL MASSIMO! (fig. 4(a))**. Il vuoto che si crea all'interno del filtro fa sì che il filtro si riempia automaticamente d'acqua. La perdita d'acqua nel serbatoio deve quindi essere reintegrata. Una volta riempito d'acqua, è sufficiente collegare il filtro alla rete elettrica. NOTA BENE: durante il primo periodo dopo l'avvio, l'unità può funzionare in modo leggermente più rumoroso ed espellere grandi quantità di bolle d'aria attraverso il tubo di scarico. Ciò è dovuto allo sfiato automatico dell'interno del filtro. NOTA BENE: se il pistone di adescamento del filtro (o) è bloccato, inserire un cacciavite nel foro della parte anteriore del pistone e spingerlo verso l'esterno (vedere Fig. 5 c). Nota bene: utilizzare un cacciavite solo se non è possibile espellere il pistone a mano.

SCOLLEGARE LE VALVOLE DEI TUBI FLESSIBILI DEL FILTRO (FIG. 4 A, B, C).

Il filtro HYPERMAX LINK è dotato di due valvole doppie indipendenti (IN e OUT) per scollegare i tubi che alimentano il filtro e scaricare l'acqua nell'acquario. A questo scopo, spostare la leva della valvola in posizione SERVICE (vedere Fig. 4b) – a questo punto, il corpo della valvola si solleva leggermente nel coperchio del filtro. Quindi tirare la valvola verso l'alto per staccarla dal coperchio del filtro (vedere Fig. 4c). Per ricollegare la valvola al coperchio, seguire i passaggi precedenti in ordine inverso.
È possibile che sulle sedi delle valvole rimanga l'acqua, ma ciò non indica alcuna perdita.
ATTENZIONE! LA REGOLAZIONE DELLE PRESTAZIONI DEL FILTRO HYPERMAX LINK AVVIENE ESCLUSIVAMENTE TRAMITE UN PANNELLO ELETTRONICO TIPO TOUCH SITUATO NEL COPERCHIO. È VIETATO UTILIZZARE A QUESTO SCOPO LE VALVOLE DI INGRESSO E DI USCITA, CHE DEVONO RIMANERE APERTE AL MASSIMO DURANTE IL NORMALE FUNZIONAMENTO DEL FILTRO (A PARTE LE OPERAZIONI DI PULIZIA DEL PREFILTRO E DEI MEDIA FILTRANTI – VEDERE SOTTO).

PULIZIA DEL PREFILTRO E DEI MEDIA FILTRANTI (FIG. 3–4 A, B, C E 6).

NOTA BENE: PRIMA DI APRIRE IL COPERCHIO DEL PREFILTRO, IL PISTONE DEVE ESSERE INFILATO DENTRO FINO AL FONDO. SE IL COPERCHIO DEL PREFILTRO VIENE APERTO CON IL PISTONE ESTESO, LE CERNIERE LATERALI DEL COPERCHIO DEL PREFILTRO POTREBBERO DANNEGGIARSI.
Un prefiltro in spugna situato nel coperchio del filtro viene utilizzato per catturare i contaminanti meccanici più grossolani prima che entrino nell'unità. Ciò riduce notevolmente la frequenza di smontaggio dell'intero filtro e di pulizia delle cartucce filtranti al suo interno. Il prefiltro deve essere pulito se si nota un'evidente riduzione delle prestazioni del filtro. A tal fine, chiudere la valvola "IN" (blu) del tubo flessibile del filtro, attendere 2–3 secondi, chiudere la valvola "OUT" (rossa) del tubo flessibile del filtro (vedere Fig. 4b), scollegare l'unità dalla rete elettrica, aprire le tre staffe del prefiltro (i) che fissano in posizione il coperchio del prefiltro e sollevare il coperchio del prefiltro (vedere Fig. 6). Quindi rimuovere il cestello del prefiltro (p) con la cartuccia di spugna (r) all'interno, estrarre la cartuccia di spugna dal cestello e sciacquarla accuratamente sotto l'acqua corrente per eliminare tutte le impurità meccaniche. Installare poi il prefiltro nel coperchio del filtro seguendo i passaggi precedenti in ordine inverso, aprire le valvole del filtro (vedere la Fig. 4a) e collegare l'unità alla rete elettrica. Dopo il riavvio, il filtro sfiata automaticamente e possono essere necessari alcuni minuti di attesa (circa 3 minuti) prima che ricominci a pompare. Durante la pulizia del serbatoio del prefiltro, prestare attenzione all'aletta di prevenzione del riflusso situata all'interno del serbatoio della spugna del prefiltro (vedere fig. 6a). Se l'aletta si sfila, deve essere rimessa al suo posto nel serbatoio. Per la pulizia del prefiltro ci vogliono solo pochi minuti e non è necessaria la rimozione dell'unità dal mobiletto sotto l'acquario. La pulizia del prefiltro, a seconda delle condizioni dell'acquario, dovrebbe avvenire almeno una volta ogni 1–4 settimane. Anche la guarnizione del prefiltro (u2) Fig. 6 deve essere pulita almeno una volta ogni 6 mesi e lubrificata con grasso siliconico AQUAEL, quindi collocata nel coperchio del filtro come illustrato nella Fig. 3. Il coperchio del prefiltro è rimovibile, estrarlo delicatamente ma con decisione dall'alloggiamento in posizione verticale e inserirlo in ordine inverso.
Attenzione! Quando viene rimosso dal filtro, il prefiltro non è ermetico e può perdere. Per questo motivo, quando si effettua la pulizia, è consigliabile preparare un recipiente in cui collocare il prefiltro per trasferirlo in modo sicuro nel lavabo.
Le cartucce filtranti devono essere pulite solo nell'acqua scaricata dall'acquario (non nell'acqua del rubinetto!). La prima pulizia deve essere effettuata quando si osserva un calo visibile delle prestazioni dell'unità, nonostante la pulizia del prefiltro come descritto sopra. Per ottenere le prestazioni ottimali del filtro, si raccomanda di pulire o sostituire le cartucce filtranti con altre nuove almeno ogni 12 mesi.
Per pulire le cartucce filtranti presenti all'interno del filtro: chiudere le valvole dei tubi (vedere Fig. 4b "SERVICE"), chiudere prima la valvola IN, attendere 5 secondi e poi chiudere la valvola OUT – si consiglia di chiudere prima la valvola IN, attendere 5 secondi, quindi chiudere la valvola OUT – in questo modo sarà possibile pompare via la maggior parte dell'acqua dal filtro), spegnere il motore, scollegare le valvole dei tubi del filtro (vedere fig. 4c), quindi rimuovere l'unità dal mobiletto dell'acquario. Per rimuovere il coperchio del filtro (vedere fig. 3): aprire tutte le staffe (i e k) che fissano il coperchio del filtro, quindi sollevare il coperchio del filtro (l) verso l'alto. Poiché durante la rimozione del coperchio del filtro può fuoriuscire dell'acqua sporca, si consiglia di collocare prima l'unità nella vasca da bagno o nel piatto doccia. I cestelli filtranti (m) all'interno dell'unità devono essere rimossi e le cartucce filtranti che li riempiscono devono essere sostituite o sottoposte a manutenzione come raccomandato sopra. Quindi assemblare l'unità inserendo i cestelli filtranti (m) nell'unità, posizionare il coperchio del filtro (l) sul serbatoio (j) nella sua posizione originale come mostrato nella Fig. 3 (attenzione, la posizione del coperchio sul serbatoio è importante, in quanto il coperchio si adatta al serbatoio solo in una posizione), chiudere le staffe (k e i) che fissano il coperchio del filtro, collegare le valvole dei tubi del filtro (vedere Fig. 4c), aprire le valvole dei tubi (vedere Fig. 4a) e quindi collegare l'unità alla rete elettrica. Se necessario, i tubi flessibili e l'alloggiamento del filtro possono essere puliti da alghe o depositi di calcare e polvere utilizzando un panno morbido o una spugna.
Si noti che il sistema di sfiato automatico del filtro potrebbe non funzionare correttamente se il foro dell'albero del rotore, responsabile dello scarico dell'aria accumulata nel filtro, è ostruito. L'ostruzione del foro dell'albero del rotore deve essere controllata ogni volta che si pulisce il filtro. Se il foro è ostruito, è necessario pulirlo con un filo sottile.

PULIZIA DELLA CAMERA DEL ROTORE E MANUTENZIONE DELLA GUARNIZIONE DEL COPERCHIO DEL FILTRO (FIG. 7–8).

Per garantire un funzionamento senza problemi del filtro, il rotore e la camera in cui opera devono essere puliti regolarmente. A tale scopo, capovolgere il coperchio del filtro (fig. 7), svitare le quattro viti che fissano il cestello con riscaldatori (fig. 8), rimuovere il cestello con riscaldatori, scollegare il connettore in gomma rossa (t) dal coperchio di chiusura della camera del rotore, rimuovere il coperchio del terminale della camera del rotore (s) ruotandolo in senso orario, estrarre il rotore (q) e lavarlo accuratamente con acqua corrente. Pulire l'interno della camera del rotore (w) con una spazzola morbida. L'ostruzione del foro dell'albero del rotore deve essere controllata ogni volta che si pulisce il filtro. Se il foro dell'asse del rotore è ostruito, è necessario pulirlo con un filo sottile.
Anche la guarnizione del rotore (u1) deve essere mantenuta lavandola con acqua corrente, asciugandola e lubrificandola con il grasso al silicone AQUAEL. Quindi assemblare l'unità seguendo tutti i passaggi sopra descritti in ordine inverso.
Attenzione! Quando si pulisce il filtro, rimuovere con cura la guarnizione (x) situata sotto il coperchio del filtro (fig. 7), lavarla accuratamente in acqua calda, quindi asciugarla con un tovagliolo di carta e lubrificarla con cura con il grasso al silicone AQUAEL. Anche la scanalatura in cui si trovava la guarnizione deve essere pulita a fondo con una spugna o un panno morbido per rimuovere le incrostazioni e altri detriti meccanici. Quindi inserire con cautela nella scanalatura sotto il coperchio del filtro. Questa procedura garantisce che la guarnizione duri a lungo senza doverla sostituire più di una volta ogni 4–5 anni. Se la guarnizione si rompe o è danneggiata, deve essere sostituita con una nuova.
Lo schermo del pannello di controllo deve essere pulito, se necessario, con prodotti dedicati alla pulizia degli schermi LCD.

PULIZIA DEI RISCALDATORI (FIG. 8).

I riscaldatori situati nel serbatoio superiore del filtro HYPERMAX LINK non richiedono una manutenzione particolare. Quando si pulisce il filtro, se necessario, la loro superficie può essere ripulita da alghe, depositi di calcare e altri detriti con una spugna o un panno morbido. Anche il sensore di livello dell'acqua deve essere pulito regolarmente dai depositi di calcare (y). Si noti che i riscaldatori e il motore sono protetti da un cestello imbullonato al corpo (Fig. 8). Per rimuovere il cestello, togliere le quattro viti di fissaggio.

CONTROLLO DEL FILTRO HYPERMAX LINK.

Il filtro HYPERMAX LINK è controllato da un pannello touch intuitivo situato nel coperchio del filtro. Le istruzioni dettagliate per il funzionamento del filtro tramite il display sono disponibili su aquael.com/hypermax.

CONTROLLO DEL FILTRO HYPERMAX LINK TRAMITE L'APP.

Il filtro HYPERMAX LINK può essere collegato e controllato tramite un'app dedicata aqu@rium.
Dettagli sul sito www.aquael.com.
L'app è disponibile per il download su App Store e Google Play.

SMANTELLAMENTO E CANCELLAZIONE.

I rifiuti di apparecchiature elettriche ed elettroniche non devono essere smaltiti nella spazzatura. La selezione e il corretto smaltimento di questo tipo di rifiuti contribuisce alla protezione dell'ambiente naturale. I rifiuti di apparecchiature elettriche ed elettroniche possono contenere sostanze pericolose. Il corretto smaltimento delle apparecchiature usate eviterà potenziali effetti negativi sull'ambiente e sulla salute.
L'utente è responsabile della consegna delle apparecchiature di scarto a un punto di raccolta specializzato, dove saranno accettate gratuitamente. Informazioni su questo punto possono essere ottenute presso l'autorità locale o presso il punto di acquisto.

CONDIZIONI DI GARANZIA.

Il produttore fornisce una garanzia per un periodo di 24 mesi dalla data di acquisto. La garanzia è validaall'interno dell'Unione Europea. La garanzia copre solo i danni causati da colpa del produttore, ovvero difetti materiali o errori di montaggio, ma non copre i danni causati da colpa dell'utente a seguito di un uso improprio del dispositivo o del suo utilizzo per scopi incompatibili con l'uso previsto. Attenzione: qualsiasi tentativo di rielaborare o smontare apparecchiature oltre l'ambito del suo normale utilizzo e manutenzione invaliderà la garanzia!
Se vengono rilevate irregolarità nel funzionamento del dispositivo, è necessario inviarlo insieme alla scheda di garanzia compilataall'indirizzo del venditore o del produttore. La condizione per il riconoscimento della garanzia è la conformità della data di produzione impressa sul prodotto con la data scritta sulla scheda di garanzia. Queste condizioni non escludono, limitano o sospendono i diritti dell'acquirente derivanti dalla non conformità dei beni al contratto. La garanzia è limitata alla sola riparazioneo sostituzione del dispositivo stesso. Non copre gli effetti della perdita o della distruzione di altri oggetti.

SCOPRIRE:

GUARANTEE CARD • KARTA GWARANCYJNA
GARANTIESCHEIN • FICHE DE GARANTIE
ГАРАНТИЙНЫЙ ЛИСТ • HOJA DE GARANTÍA
GARANZIA • ГАРАНЦИОННА КАРТА
ZÁRUČNÍ LIST • ΕΓΓΥΗΣΗ • JAMSTVENI LIST
GARANCIALAP • GARANTIEBEWIJS
FICHA DE GARANTIA • GARANŢIE
GARANTIKORT • ZÁRUČNÝ LIST
ГАРАНТІЙНИЙ ТАЛОН

Date of selling • Data sprzedaży • Verkaufsdatum • Date de vente • Дата продажи • Fecha de venta
Data vendita • Дата на продажба • Datum prodeje • Ημερομηνίαπώλησης • Datum prodaje • Eladás dátuma
Verkoopdatum • Data de venda • Data vânzării • Försäljningsdatum • Dátum predaja • Дата продажу

Stamp & signature of seller • Stempel i podpis sprzedawcy • Stempel und Unterschrift des Händlers
Cachet et signature du vendur • Печать и подпись продавца • Sello y firma del vendedor
Timbro e firma del venditore • Печат и подпис на продавача • Razítko a podpis prodejce
Σφραγίδα και υπογραφή του πωλητή • Peat i potpis prodavca • Az eladó pecsétje és aláírása
Stempel en handtekening van de verkoper • Carimbo e assinatura do vendedor
Ştampila şi semnătura vânzătorului • Säljares stämpel och namnteckning • Pečiatka a podpis predajcu
Підпис та печатка продавця

CLIENT REMARKS • UWAGI KLIENTA • BEMERKUNGEN DES KUNDEN • REMARQUES DU CLIENT
ЗАМЕЧАНИЯ КЛИЕНТА • COMENTARIOS DEL CLIENTE • COMMENTI DEL CLIENTE
ЗАБЕЛЕЖКИ НА КЛИЕНТА • POZNÁMKY ZÁKAZNÍKA • ΠΑΡΑΤΗΡΗΣΕΙΣ ΠΕΛΑΤΗ • NAPOMENE KLIJENTA
A FELHASZNÁLÓ MEGJEGYZÉSEI • OPMERKING VAN DE KLANT • OBSERVAÇÕES DO CLIENTE
OBSERVAŢIILE CLIENTULUI • KUNDANMÄRKNINGAR • POZNÁMKY ZÁKAZNÍKA • ПРИМІТКИ КЛІЄНТА
Defect description: • Opis usterki: • Beschreibung des Fehlers: • Description du défaut:
Описание неисправности: • Descripción de avería: • Descrizione del guasto: • Описание на повредата:
Popis závady: • Περιγραφή της βλάβης: • Opis mane: • A hiba leírása: • Beschrijving van het defect:
Descrição da falha: • Descrierea defecţiunii: • Felbeskrivning: • Popis poruchy: • Опис браку:

AQUAEL®

HYPERMAX LINK

CE EAC

PL EN DE FR CZ RU ES IT

AQUAEL sp. z o.o.
PL, 02-849 Warszawa, ul. Krasnowolska 50
www.aquael.com, e-mail: service@aquael.com

A/MULTI-2/2025-08-14

1

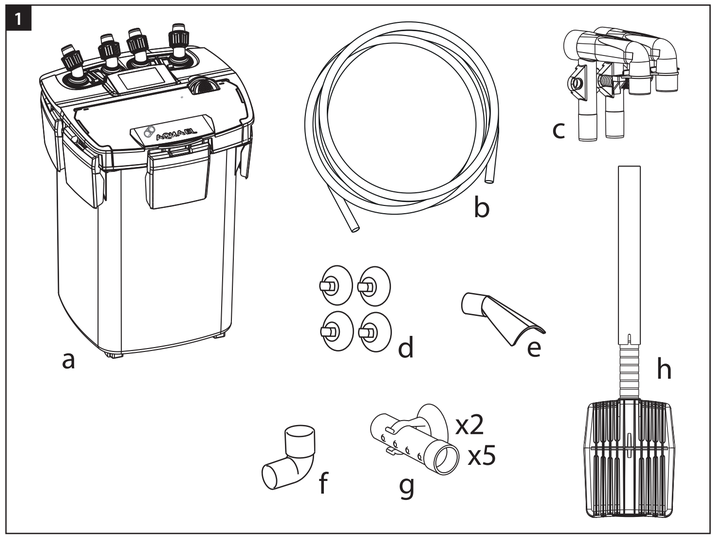

2

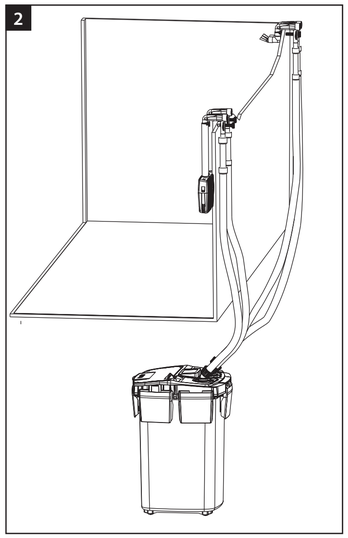

3

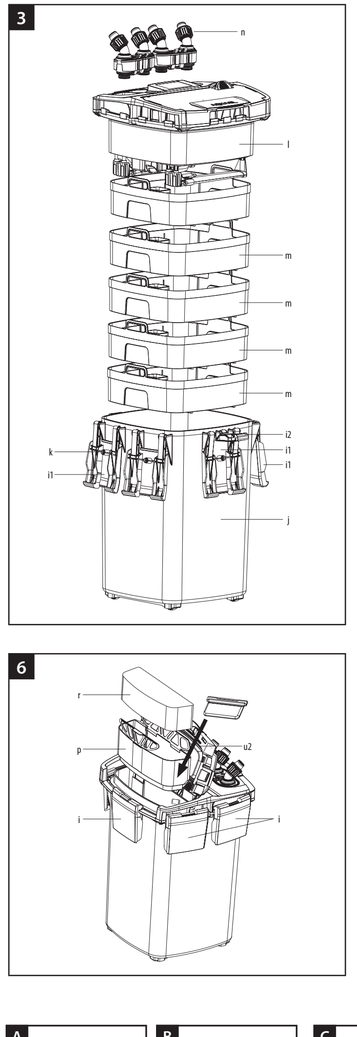

4

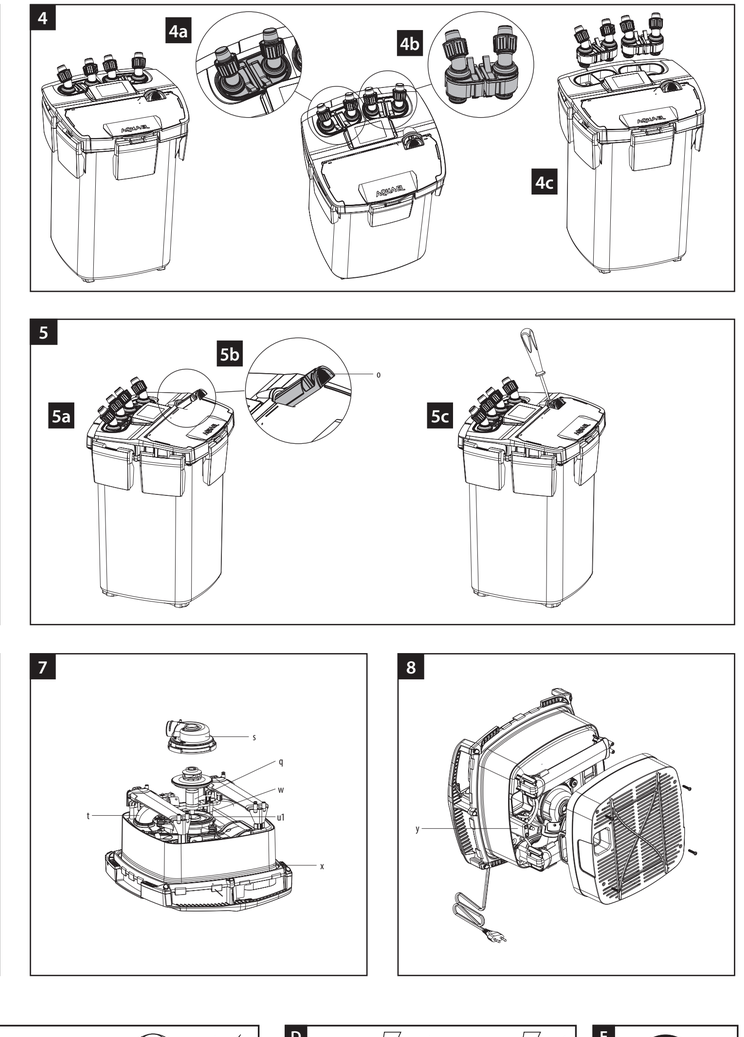

A B C D E

6

7

8

DANE TECHNICZNE / TECHNICAL SPECIFICATIONS / TECHNISCHE DATEN / SPÉCIFICATIONS TECHNIQUES / TECHNICKÉ SPECIFIKACE / ТЕХНИЧЕСКИЕ ХАРАКТЕРИСТИКИ / ESPECIFICACIONES TÉCNICAS / SPECIFICHE TECNICHE

HYPERMAXLINK		
Napięcie / Tension / Spannung / Tension / Napětí / Напряжение / Tensión / Tensione	V	24 DC
Maksymalna wysokość podnoszenia / Maximum lifting height / Maximale Hubhöhe / Hauteur de levage maximale / Maximální výška zdvihu / Максимальная высота подъема / Altura máxima de elevación / Altezza massima di sollevamento	cm	200
Moc / Power / Macht / Pouvoir / Moc / Síla / Poder / Potenza	W	36
Maksymalna wydajność pompy/ Maximum pump capacity / Maximale Pumpenleistung / Capacité maximale de la pompe / Maximální výkon čerpadla / Максимальная производительность насоса / Capacidad máxima de la bomba / Capacità massima della pompa	l/h	4500
Maksymalna wydajność z mediami / Maximum performance with media / Maximale Leistung mit Medien / Performances maximales avec les médias / Maximální výkon s médii / Максимальная производительность с носителями / Máximo rendimiento con medios / Massime prestazioni con i supporti	l/h	2600
Liczba koszyków 1,9 l / Number of baskets 1,9 l / Anzahl der Körbe 1,9 l / Nombre de paniers 1,9 l / Počet košů 1,9 l / Количество корзин 1,9 л / Número de cestas 1,9 l / Numero di cesti 1,9 l	szt. / pcs. / Pcs. /Pc. / Ks. / Шт. / Pc. / Pc.	4
Zalecana pojemność akwarium / Recommended aquarium capacity / Empfohlenes Fassungsvermögen des Aquariums / Capacité recommandée de l'aquarium / Doporučená kapacita akvária / Рекомендуемая вместимость аквариума / Capacidad recomendada del acuario / Capacità dell'acquario consigliata	l	200-1500
Średnica węży / Hose diameter / Schlauchdurchmesser / Diamètre du tuyau / Průměr hadice / Диаметр шланга / Diámetro de la manguera / Diametro del tubo	mm	19/25
Moc grzałek*/Heater power*/Leistung des Heizgeräts*/Puissance de chauffage*/Výkon ohřívače*/Мощность нагревателя*/Potencia de calefacción*/Uscita del riscaldatore*	W	2x150

*Uwaga, do zapewnienia odpowiedniej temperatury wody w zbiorniku w zależności od wymagań hodowanych danych gatunków zwierząt oraz temperatury powietrza w pomieszczeniu, w którym znajduje się akwarium, koniecznie może być zastosowanie dodatkowego źródła ogrzewania wody, w tym celu polecamy zastosowanie jednego z modeli grzałek Aquael dostępnych na rynku.

*Attention, in order to ensure the appropriate water temperature in the tank depending on the requirements of th e animal species kept and the air temperature in the room where the aquarium is located, it may be necessary to use an additional water heating source, for this purpose we recommend using one of the Aquael heater models available on the market.

*Bitte beachten Sie, dass es zur Gewährleistung einer angemessenen Wassertemperatur im Aquarium je nach den Anforderungen der gehaltenen Tierarten und der Lufttemperatur in dem Raum, in dem das Aquarium steht, erforderlich sein kann, eine zusätzliche Wasserheizquelle zu verwenden. Zu diesem Zweck empfehlen wir die Verwendung eines der auf dem Markt erhältlichen Modelle der Aquarienheizer Aquael.

*Remarque : afin d'assurer une température appropriée de l'eau dans l'aquarium en fonction des exigences des espèces animales élevées et de la température de l'air dans la pièce où se trouve l'aquarium, il peut être nécessaire d'utiliser une source de chauffage de l'eau supplémentaire ; à cette fin, nous recommandons d'utiliser l'un des modèles de thermoplongeurs Aquael disponibles sur le marché.

*Poznámka: Pro zajištění vhodné teploty vody v nádrži může být v závislosti na požadavcích chovaných druhů živočichů a teplotě vzduchu v místnosti, kde je akvárium umístěno, nutné použít další zdroj ohřevu vody, k tomuto účelu doporučujeme použít některý z modelů ohřívačů Aquael dostupných na trhu.

*Обратите внимание, что для обеспечения необходимой температуры воды в аквариуме в зависимости от потребностей содержащихся в нем животных и температуры воздуха в помещении, где находится аквариум, может потребоваться дополнительный источник нагрева воды, для чего мы рекомендуем использовать одну из моделей нагревателей Aquael, имеющихся на рынке.

*Nota: para asegurar la temperatura adecuada del agua en el tanque dependiendo de los requerimientos de la especie de los animales y la temperatura del aire en la habitación donde se encuentra el acuario, puede ser necesario utilizar una fuente adicional de calentamiento del agua; para este propósito recomendamos utilizar uno de los modelos de calentadores Aquael disponibles en el mercado.

*Nota bene: per garantire una temperatura adeguata dell'acqua nella vasca, a seconda delle esigenze delle specie animali allevate e della temperatura dell'aria nella stanza in cui si trova l'acquario, potrebbe essere necessario utilizzare una fonte di riscaldamento supplementare dell'acqua; a tal fine si consiglia di utilizzare uno dei modelli di riscaldatori Aquael disponibili sul mercato.

LISTA CZĘŚCI (RYS.1–2) / PARTS LIST (FIG.1–2) / STÜCKLISTE (ABB.1–2) / LISTE DES PIÈCES (FIG.1–2) / SEZNAM DÍLŮ (OBR.1–2) / ПЕРЕЧЕНЬ ДЕТАЛЕЙ (РИС.1–2) / LISTA DE PIEZAS (FIG.1–2) / ELENCO PARTI (FIG.1–2)

a)	korpus filtra HYPERMAX LINK wraz z pokrywą / HYPERMAX LINK filter body with cover / HYPERMAX LINK Filtergehäuse mit Deckel / Corps de filtre HYPERMAX LINK avec couvercle / Těleso filtru HYPERMAX LINK s krytem / Корпус фильтра HYPERMAX LINK с крышкой / Cuerpo filtrante HYPERMAX LINK con tapa / Corpo filtro HYPERMAX LINK con coperchio
b)	wąż przyłączeniowy – 1 × 6 m / connection hose –1 × 6 m / Anschlussschlauch – 1 × 6 m / tuyau de raccordement – 1 × 6 m / připojovací hadice – 1 × 6 m / соединительный шланг – 1 × 6 м / Manguera de conexión – 1 × 6 m / tubo di collegamento – 1 × 6 m
c)	komplet rurek przyłączeniowych × 4 / set of connection tubes × 4 / Satz Verbindungsrohre × 4 / Jeu de tubes de raccordement × 4 / sada připojovacích trubek × 4 / комплект соединительных трубок × 4 / Juego de tubos de conexión × 4 / set di tubi di collegamento × 4
d)	komplet przysawek × 8 / set of suction cups × 8 / Satz Saugnäpfe × 8 / Jeu de ventouses × 8 / sada přísavek × 8 / комплект присосок × 8 / juego de ventosas × 8 / set di ventose × 8
e)	końcówka kierująca × 2 / steering tip × 2 / Lenkspitze × 2 / Embout de direction × 2 / Špička řízení × 2 / Рулевой наконечник × 2 / punta de dirección × 2 / Punta dello sterzo × 2
f)	kolanko × 4 / elbow piece × 4 / Rohrbogen × 4 / un coude × 4 / kolenо × 4 / codo × 4 / gomito × 4
g)	deszczownia × 2 / sprinkler × 2 / Berieseler × 2 / arroseur × 2 / sprinklerový systém × 2 / ДождеГа -ющий распылитель × 2 / la maquina de riego por aspersión × 2 / irrigatore a pioggia × 2
h)	teleskopowa rurka zasysająca z koszykiem × 2 / Telescopic suction tube with cage × 2 / Teleskop-Saugrohr mit Käfig × 2 / Tube d'aspiration télescopique avec cage × 2 / Teleskopická sací trubice s kles × 2 / Телескопическая всасывающая трубка с сепаратором × 2 / Tubo de aspiración telescópico con jaula × 2 / Tubo di aspirazione telescopico con gabbia × 2

SPIS RYSUNKÓW / LIST OF DRAWINGS / LISTE DER ZEICHNUNGEN / LISTE DES DESSINS / SEZNAM VÝKRESŮ / LISTA DE DIBUJOS / ELENCO DEI DISEGNI

Rys. 1.	Części składowe filtra HYPERMAX LINK
Fig. 1.	Filter components HYPERMAX LINK
Abb. 1.	Filterkomponenten HYPERMAX LINK
Fig. 1.	Composants filtrants HYPERMAX LINK
Obr. 1.	Filtrační komponenty HYPERMAX LINK
Рис.1.	Компоненты фильтра HYPERMAX LINK
Figura 1.	Componentes del filtro HYPERMAX LINK
Fig. 1.	Componenti filtranti HYPERMAX LINK
Rys. 2.	Sposób podłączenia filtra HYPERMAX LINK w akwarium
Fig. 2.	How to connect the HYPERMAX LINK filter in the aquarium
Abb. 2.	So schließen Sie den HYPERMAX LINK Filter im Aquarium an
Fig. 2.	Comment connecter le filtre HYPERMAX LINK dans l'aquarium
Obr. 2.	Jak připojit filtr HYPERMAX LINK v akváriu
Рис.2.	Как подключить фильтр HYPERMAX LINK в аквариуме
Figura 2.	Cómo conectar el filtro HYPERMAX LINK en el acuario
Fig. 2.	Come collegare il filtro HYPERMAX LINK nell'acquario
Rys. 3.	Budowa korpusu filtra HYPERMAX LINK
Fig. 3.	Construction of the filter body HYPERMAX LINK
Abb. 3.	Aufbau des Filtergehäuses HYPERMAX LINK
Fig. 3.	Construction du corps filtrant HYPERMAX LINK
Obr. 3.	Konstrukce tělesa filtru HYPERMAX LINK
Рис.3.	Конструкция корпуса фильтра HYPERMAX LINK
Figura 3.	Construcción del cuerpo del filtro HYPERMAX LINK
Fig. 3.	Costruzione del corpo filtrante HYPERMAX LINK
Rys. 4, 4a-c.	Sposób działania zaworów filtra HYPERMAX LINK
Fig. 4, 4a-c.	How HYPERMAX LINK filter valves work
Abb. 4, 4a-c.	So funktionieren HYPERMAX LINK Filterventile
Fig. 4, 4a-c.	Comment fonctionnent les vannes du filtre HYPERMAX LINK
Obr. 4, 4a-c.	Jak fungují filtrační ventily HYPERMAX LINK
Рис.4, 4а-в.	Как работают фильтрующие краны HYPERMAX LINK
Fig. 4, 4a-c.	Cómo funcionan las válvulas del filtro HYPERMAX LINK
Fig. 4, 4a-c.	Come funzionano le valvole filtranti HYPERMAX LINK
Rys. 5a-c.	Sposób samoczynnego zalewania filtra HYPERMAX LINK
Fig. 5a-c.	How to automatically flood the HYPERMAX LINK filter
Abb. 5a-c.	So füllen Sie den HYPERMAX LINK Filter automatisch
Fig. 5a-c.	Comment inonder automatiquement le filtre HYPERMAX LINK
Obr. 5a-c.	Jak automaticky zaplavit filtr HYPERMAX LINK
Рис.5а-в.	Как автоматически залить фильтр HYPERMAX LINK
Fig. 5a-c.	Cómo inundar automáticamente el filtro HYPERMAX LINK
Fig. 5a-c.	Come inondare automaticamente il filtro HYPERMAX LINK
Rys. 6.	Sposób konserwacji prefiltra w pokrywie filtra HYPERMAX LINK
Fig. 6.	How to maintain the prefilter in the motor, disconnect the filter hose cover
Abb. 6.	So pflegen Sie den Filter im HYPERMAX LINK Filterdeckel
Fig. 6.	Comment maintenir le prefiltre dans le couvercle du filtre HYPERMAX LINK
Obr. 6.	Jak udržovat předfiltr v krytu filtru HYPERMAX LINK
Рис.6.	Как обслуживать предфильтр в крышке фильтра HYPERMAX LINK
Figura 6.	Cómo mantener el prefiltro en la tapa del filtro HYPERMAX LINK
Fig. 6.	Come mantenere il prefiltro nel coperchio del filtro HYPERMAX LINK
Rys. 7.	Sposób demontażu wirnika w pokrywie filtra HYPERMAX LINK
Fig. 7.	How to remove the impeller in the HYPERMAX LINK filter cover
Abb. 7.	So entfernen Sie das Laufrad im HYPERMAX LINK Filterdeckel
Fig. 7.	Comment retirer la roue dans le couvercle du filtre HYPERMAX LINK
Obr. 7.	Jak vyjmout oběžné kolo v krytu filtru HYPERMAX LINK
Рис.7.	Как снять крыльчатку в крышке фильтра HYPERMAX LINK
Figura 7.	Cómo quitar el impulsor en la cubierta del filtro HYPERMAX LINK
Fig. 7.	Come rimuovere la girante nel coperchio del filtro HYPERMAX LINK
Rys. 8.	Mocowanie pustego kosza na głowicy filtra HYPERMAX LINK
Fig. 8.	Mounting an empty basket on the HYPERMAX LINK filter head
Abb. 8.	Montage eines leeren Korbes am HYPERMAX LINK Filterkopf
Fig. 8.	Montage d'un panier vide sur la tête filtrante HYPERMAX LINK
Obr. 8.	Montáž prázdného koše na filtrační hlavu HYPERMAX LINK
Рис.8.	Установка пустой корзины на головку фильтра HYPERMAX LINK
Figura 8.	Montaje de una cesta vacía en el cabezal filtrante HYPERMAX LINK
Fig. 8.	Montaggio di un cestello vuoto sulla testa del filtro HYPERMAX LINK

PL INSTRUKCJA OBSŁUGI

Szanowni Państwo, dziękujemy za zakup produktu AQUAEL. Jesteśmy przekonani, że będą Państwo usatysfakcjonowani z jego działania. Aby uniknąć jakichkolwiek problemów związanych z jego użytkowaniem prosimy o zapoznanie się z poniższą instrukcją.

PRZEZNACZENIE PRODUKTU I WŁAŚCIWOŚCI.

HYPERMAX LINK to zaawansowany technicznie filtr kanistrowy z opatentowanymi rozwiązaniami wyposażony w grzałki, przeznaczony do filtrowania, napowietrzania i ogrzewania wody w akwariach słodkowodnych. Gwarantuje niezwykłą ergonomię użytkowania, dba o idealną czystość wody oraz jej parametry w każdym akwarium. Zastosowany prefiltr wbudowany w pokrywę filtra ogranicza częstotliwość czyszczenia wkładów, można wyjąć go bez konieczności demontażu urządzenia. Podwójne zawory gwarantują absolutną szczelność filtra, zaś przesty sposób odłączania węży zapewnia szybkość i wygodę obsługi. Urządzenie odznacza się poza tym wyjątkowo niskim zużyciem energii.

WARUNKI BEZPIECZNEGO UŻYTKOWANIA:

Zakupione przez Państwa urządzenie zostało wykonane zgodnie z aktualnymi normami bezpieczeństwa obowiązującymi na terenie Unii Europejskiej. Dla jego długotrwałego i bezpiecznego użytkowania prosimy o zapoznanie się z poniższymi warunkami bezpieczeństwa:

1. Ważne! Przeczytać uważnie przed użyciem. Zachować do wykorzystania w przyszłości. Przed instalacją i każdym uruchomieniem urządzenia należy dokładnie zapoznać się z niniejszą instrukcją obsługi i montażu (rys. A).
2. Urządzenie przystosowane jest do użytkowania tylko w pomieszczeniach zamkniętych i wyłącznie zgodnie z przeznaczeniem (rys. B).
3. Urządzenie może być zasilane wyłącznie z sieci elektrycznej o napięciu znamionowym podanym na urządzeniu.
4. Przewód zasilający nieodłączalny nie może być wymieniony. Jeżeli przewód ulegnie uszkodzeniu, sprzęt staje się bezużyteczny (rys. C).
5. OSTRZEŻENIE: Przed wykonywaniem konserwacji sprzętu należy wyjąć wtyczkę z zasilania lub z kontaktu. Przed włożeniem ręki do wody zawsze należy odłączyć od zasilania elektrycznego wszystkie urządzenia znajdujące się w zbiorniku (rys. D).
6. Niniejszy sprzęt może być użytkowany przez dzieci w wieku co najmniej 8 lat i przez osoby o obniżonych możliwościach fizycznych, umysłowych i osoby o braku doświadczenia i znajomości sprzętu, jeżeli zapewniony zostanie nadzór lub instruktaż odnośnie do użytkowania sprzętu w bezpieczny sposób, tak aby związane z tym zagrożenia były zrozumiałe. Dzieci nie powinny bawić się sprzętem. Dzieci bez nadzoru nie powinny wykonywać czyszczenia i konserwacji sprzętu (rys. E).

MONTAŻ I URUCHOMIENIE (RYS. 2–5 A, B, C).

Filtr HYPERMAX LINK musi być umieszczony ZAWSZE poniżej poziomu wody w akwarium (max. wysokość od zaworów filtra do lustra wody w akwarium 150 cm). Ze względów estetycznych zaleca się jego usytuowanie w specjalistycznej szafce akwariowej znajdującej się pod zbiornikiem. Wcześniej należy włożyć zawory filtra w otwory pokrywy (patrz rys. 4c). Zawory w nowym filtrze znajdują się w pudełku razem z wężami.
W celu pierwszego podłączenia filtra należy złożyć elementy składowe przedstawione na rys. 1 zgodnie z rys. 2. Węże należy przyciąć i dostosować ich długość do potrzeb danego zbiornika. **Uwaga! Zbyt długie węże zwisające w kształcie litery „U" mogą być przyczyną nieprawidłowej pracy i utrudnionego odpowietrzania filtra.** Zaleca się, aby węże były tak krótkie, jak to tylko możliwe.
Dolne końce wszystkich czterech węży należy do oporu nałożyć na króćce wlotowe filtra i zabezpieczyć nakętkami zaciskowymi (o). W celu zapewnienia szczelności końcówki węży powinny być nasunięte do oporu na króćce. Przed uruchomieniem należy zdjąć pokrywę filtra (patrz rys. 3) poprzez otwarcie wszystkich klamer (j) i klamer (k) przytrzymujących pokrywę filtra (l). Następnie należy wyciągnąć/wysunąć do góry pokrywę filtra (l) z pojemnika filtra (j). Z wnętrza filtra należy wyjąć koszyki filtracyjne (m) wraz z wkładami filtracyjnymi. Gąbki zaleca się namoczyć w wodzie. **Uwaga, dwa z czterech koszyków na wkłady filtracyjne są puste tak, aby użytkownik mógł dobrać optymalne wkłady zgodnie ze swoimi preferencjami.** Przed uruchomieniem filtra należy wypełnić je dowolnie wybranymi wkładami filtracyjnymi przeznaczonymi do filtracji mechanicznej, biologicznej lub chemicznej. Producent rekomenduje w tym celu zwłaszcza wkłady ceramiczne linii BioCeraMax (uwaga, wkłady ceramiczne przed umieszczeniem w filtrze należy przepłukać w celu usunięcia ewentualnego pyłu – w przeciwnym razie pył ten może spowodować przejściowe zmętnienie wody w akwarium). W celu przyspieszenia zainicjowania filtracji biologicznej zarówno gąbki jak i wkłady ceramiczne zaleca się skropić za pomocą biostartera zawierającego żywe kultury bakterii nitryfikacyjnych (np. AQUAEL ACTIBACTOL).
WAŻNE! GÓRNY KOSZYK WE WNĘTRZU FILTRA HYPERMAX LINK ZNAJDUJĄCY SIĘ NAD CZTEREMA KOSZYKAMI PRZYRĘCZNY ŚRUBAMI DO KORPUSU (RYS. B) NA MEDIA FILTRACYJNE MUSI POZOSTAWAĆ PUSTY – STANOWI ON MIEJSCE DO PRACY GRZAŁEK ZAINSTALOWANYCH W FILTRZE. UMIESZCZENIE W TYM KOSZYKU JAKICHKOLWIEK MEDIÓW FILTRACYJNYCH MOŻE DOPROWADZIĆ DO USZKODZENIA FILTRA!
Koszyki filtracyjne wraz z wkładami należy umieścić we wnętrzu filtra oraz zamontować pokrywę filtra (l) w pozycji zgodnej z rys.3 poprzez zamknięcie dwóch małych klamer (j2) przytrzymujących pokrywę filtra oraz sześciu dużych klamer (k oraz (1). W celu napełnienia złożonego filtra wodą należy przed podłączeniem go do sieci elektrycznej przy otwartych zaworach węży filtracyjnych (patrz rys. 4a) i końcówkach wszystkich czterech węży zanurzonych w wodzie akwariowej wyciągnąć do oporu znajdujący się w pokrywie tłok służący do zalewania filtra (o), wcisnąć go z powrotem (patrz rys. 5a,b) powtarzając te zabiegi tak by woda przelała się do węży (**UWAGA! ZAWORY IN I OUT MUSZĄ BYĆ MAKSYMALNIE OTWARTE (rys. 4a)**). Wytworzone w ten sposób we wnętrzu filtra podciśnienie spowoduje jego samoczynne napełnienie się wodą z akwarium. Ubytek wody w zbiorniku należy następnie uzupełnić. Po napełnieniu filtra wodą wystarczy podłączyć go do sieci elektrycznej. UWAGA: w pierwszym okresie po uruchomieniu urządzenie może pracować nieco głośniej i wyrzucać wężem wylotowym duże ilości pęcherzyków powietrza. Jest to spowodowane automatycznym odpowietrzaniem wnętrza filtra. UWAGA: w przypadku zablokowania tłoka służącego do zalewania filtra (o) należy wsunąć śrubokręt w otwór znajdujący się w przedniej części tłoka i za jego pomocą wysunąć ją na zewnątrz (patrz rys. 5 c). Uwaga śrubokręta należy użyć tylko wtedy, kiedy nie ma możliwości wysunięcia tłoka ręcznie.

ODŁĄCZANIE ZAWORÓW WĘŻY FILTRACYJNYCH (RYS. 4 A, B, C).

Filtr HYPERMAX LINK wyposażony jest w dwa niezależne, podwójne zawory (IN i OUT) służące do odłączania węży doprowadzających wodę do filtra i odprowadzających z niego wodę z powrotem do akwarium. W tym celu należy przesunąć dźwignię zaworu do pozycji SERVICE (patrz rys. 4b) – w tym momencie korpus zaworu nieznacznie unosi się w pokrywie filtra. Następnie należy pociągnąć zawór do góry w celu odłączenia go od pokrywy filtra (patrz rys. 4c). W celu ponownego podłączenia zaworu do pokrywy należy wykonać powyższe czynności w odwrotnej kolejności.
Na gniazdach zaworów może zostać woda, nie świadczy to o zadnym przecieku.
UWAGA! REGULACJI WYDAJNOŚCI FILTRA HYPERMAX LINK DOKONUJE SIĘ WYŁĄCZNIE ZA POMOCĄ DOTYKOWEGO PANELU ELEKTRONICZNEGO ZNAJDUJĄCEGO SIĘ W JEGO POKRYWIE. ZABRANIA SIĘ UTRZYMANIA W TYM CELU ZAWORÓW IN I OUT KTÓRE POWINNY POZOSTAWAĆ MAKSYMALNIE OTWARTE PRZEZ CAŁY CZAS NORMALNEJ PRACY FILTRA (POMIJAJĄC CZYNNOŚCI CZYSZCZENIA PREFILTRA I MEDIÓW FILTRACYJNYCH – PATRZ NIŻEJ).

CZYSZCZENIE PREFILTRA I MEDIÓW FILTRACYJNYCH (RYS. 3–4 A, B, C I 6).

UWAGA, TŁOK PRZED OTWARCIEM POKRYWY FILTRA MUSI BYĆ WSUNIĘTY DO KONCA. W PRZYPADKU OTWIERANIA POKRYWY PREFILTRA PRZY WYSUNIĘTYM TŁOKU MOŻE DOJŚĆ DO USZKODZENIA ZAWIASÓW BOCZNYCH POKRYWY PREFILTRA.
Prefiltr gąbkowy znajdujący się w pokrywie filtra służy do wychwytywania grubszych zanieczyszczeń mechanicznych zanim trafią one do wnętrza urządzenia. Pozwala to na znacznie ograniczenie częstotliwości demontażu całego filtra i czyszczenia znajdujących się w nim wkładów filtracyjnych. Prefiltr trzeba oczyścić w przypadku widocznego zmniejszenia wydajności filtra. W tym celu należy zamknąć zawór "IN" (w kolorze niebieskim) węża filtra, odczekać 2–3 sekundy, zamknąć zawór "OUT" (w kolorze czerwonym) węża filtra (patrz rys. 4b), odłączyć urządzenie od sieci elektrycznej, otworzyć trzy klamry prefiltra (i) (przytrzymujące pokrywę prefiltra po czym unieść do góry pokrywę prefiltra (patrz. rys. 6). Następnie należy wyjąć koszyk prefiltra (p) wraz ze znajdującym się w nim wkładem gąbkowym (r), wyjąć z koszyka wkład gąbkowy i dokładnie wypłukać go pod bieżącą wodą usuwając z niego wszystkie zanieczyszczenia mechaniczne. Następnie należy zamontować prefiltr w pokrywie filtra wykonując powyższe czynności w odwrotnej kolejności, otworzyć zawory filtra (patrz rys. 4a) po czym podłączyć urządzenie od sieci elektrycznej. Po ponownym uruchomieniu filtr odpowietrza się automatycznie i zaraz ponownie zacznie pompować wodę z powrotem do akwarium. To do this, move the valve lever to the SERVICE position (see Fig. 4b) – at this point, the valve body lifts slightly in the filter cover. Then pull the valve upwards to disconnect it from the filter cover (see Fig. 4c). To reconnect the valve to the lid, follow the above steps in reverse order. Water may be left on the valve seats, this does not indicate any leakage.
ATTENTION! THE PERFORMANCE OF THE HYPERMAX LINK FILTER IS ADJUSTED EXCLUSIVELY BY MEANS OF AN ELECTRONIC TOUCH PANEL ON ITS COVER. IT IS FORBIDDEN TO USE THE IN AND OUT VALVES FOR THIS PURPOSE, WHICH SHOULD REMAIN OPEN TO THE MAXIMUM EXTENT DURING NORMAL FILTER OPERATION (EXCLUDING CLEANING OPERATIONS OF THE PREFILTER AND FILTER MEDIA – SEE BELOW).

CLEANING THE PREFILTER AND FILTER MEDIA (FIG. 3–4 A, B, C AND 6).

ATTENTION: THE PLUNGER MUST BE PUSHED ALL THE WAY IN BEFORE OPENING THE PREFILTER COVER. IF THE PREFILTER COVER IS OPENED WITH THE PISTON EXTENDED, THE SIDE HINGES OF THE PREFILTER COVER MAY BE DAMAGED.
A sponge prefilter located in the filter cover is used to capture coarser mechanical contaminants before they enter the unit. This significantly reduces the frequency of disassembly of the entire filter and cleaning of the filter cartridges inside it. The prefilter must be cleaned if there is an apparent reduction in filter performance. To do this, close the "IN" valve (in blue) of the filter hose, wait 2–3 seconds, close the "OUT" valve (in red) of the filter hose (see Fig. 4b), disconnect the appliance from the mains, open the three prefilter clamps (i) holding the prefilter cover in place and lift up the prefilter cover (see Fig. 6). Then remove the prefilter basket (p) with the sponge cartridge (r) inside, remove the sponge cartridge from the basket and rinse it thoroughly under running water removing all mechanical impurities. Then install the prefilter in the filter cover by following the above steps in reverse order, open the filter valves (see Fig. 4a) and then connect the unit to the mains. After restarting, the filter vents automatically and it may take a few minutes of waiting (approx. 3 min.) before it starts pumping again. When cleaning the prefilter cartridge, pay attention to the backflow prevention flap located inside the prefilter sponge container (see Fig. 6a). If the flap slips out, it must be put back in place in the container. Cleaning the prefilter takes just a few minutes and does not require the unit to be removed from the cabinet under the aquarium. The need to clean the prefilter, depending on the conditions in the aquarium, should occur at least once every 1–4 weeks. The prefilter gasket (u2) Fig. 6 should also be cleaned at least once every 6 months and lubricated with AQUAEL silicone grease, then placed in the filter cover as shown in Fig. 3. The prefilter lid is removable, pull it gently but firmly out of the housing in a rotary motion, insert it in reverse order.
Caution! When removed from the filter, the prefilter is not airtight and can leak. Why, when cleaning, it is advisable to prepare a vessel in which to place the prefilter in order to transfer it safely to the wash basin.
The filter cartridges inside the filter should only be cleaned in water drained from the aquarium (not in tap water!). The first cleaning should be carried out when a visible drop in the unit's performance is observed despite having cleaned the prefilter as described above. For optimum filter performance, it is recommended that the filter cartridges are cleaned or replaced with new ones at least once every 12 months.
To clean the filter cartridges inside the filter: close the valves on the hoses (see Fig. 4b "SERVICE" – attention! It is recommended to close the IN valve first, wait 5 seconds, then close the OUT valve – this will allow most of the dirt from the hoses and filter to be pumped out), switch off the motor, disconnect the filter hoses (see Fig. 4c), then remove the unit from the aquarium cabinet. To remove the filter cover (see Fig. 3): open all the clamps (i and k) holding the filter cover and then lift the filter cover (l) upwards. As some dirty water may spill out of the filter cover when removing it, it is advisable to place the unit in the bath or shower tray beforehand. The filter baskets (m) inside the unit should then be removed and the filter cartridges filling them should be replaced or maintained as recommended above. Then assemble the unit by inserting the filter cages (m) into the unit, place the filter cover (l) on the container (j) in its original position as shown in Fig. 3 (attention, the position of the cover on the container is important, as the cover only fits on the container in one position), close the clamps (k and i) holding the filter cover, connect the valves on the filter hoses (see Fig. 4c), open the valves on the hoses (see Fig. 4a) and then connect the unit to the mains. If necessary, the hoses, tubes and filter housing can be cleaned of algae or scale and dust deposits using a soft cloth or sponge.
Attention: The automatic filter venting system may not function properly if the hole in the impeller shaft responsible for discharging the air accumulated in the filter is obstructed. The obstruction of the impeller shaft hole must be checked every time the filter is cleaned. If the hole is blocked, the hole should be pushed through with a thin wire.

CLEANING OF THE IMPELLER CHAMBER AND MAINTENANCE OF THE FILTER COVER GASKET (FIG. 7–8).

To ensure trouble-free operation of the filter, the impeller and the chamber in which it operates must be cleaned regularly. To do this, turn the filter cover upside-down (Fig. 7), unscrew the four screws securing the heater basket (Fig. 8), remove the heater basket, disconnect the red rubber connector (l) from the filter chamber terminal cover, remove the rotor chamber terminal cover (s) by turning it clockwise, remove the rotor (q) and wash it thoroughly under running water. Clean the inside of the rotor chamber (w) with a soft brush. The obstruction of the impeller shaft hole must be checked every time the filter is cleaned. If the rotor axle bore is blocked, the bore should be pushed through with a thin wire.
The impeller seal (u1) should also be maintained by washing it under running water, drying it and lubricating it with AQUAEL silicone grease. Then assemble the unit by following all the above steps in reverse order.
Caution! When cleaning the filter, carefully remove the gasket (x) located under the filter cover (Fig. 7), wash it thoroughly in warm water and then dry it with a paper towel and carefully lubricate it with AQUAEL silicone grease. The groove where the gasket was located should also be thoroughly cleaned with a soft sponge or cloth to remove scale and other mechanical debris. Then carefully place in the groove under the filter cover. This procedure guarantees that the gasket will last a long time without having to replace it more often than every 4–5 years. If the gasket breaks or is damaged, it must be replaced with a new one. The control panel screen should be cleaned as necessary using products dedicated to cleaning LCD screens.

CLEANING THE HEATERS (FIG. 8).

The heaters located in the upper container of the HYPERMAX LINK filter do not require any special maintenance. When cleaning the filter, if necessary, their surface can be cleaned of algae, scale deposits and other debris with a sponge or soft cloth. The water level sensor should also be cleaned regularly of scale deposits (y). Attention: The heaters and motor are protected by a basket bolted to the body (Fig. 8). To remove the basket, remove the four fixing screws.

DEMONTAŻ I KASACJA.

Zużytego sprzętu elektrycznego i elektronicznego nie należy wyrzucać do śmietnika. Selekcjonowanie i prawidłowa utylizacja tego typu odpadów przyczynia się do ochrony środowiska naturalnego. Zużyty sprzęt elektryczny i elektroniczny może zawierać niebezpieczne substancje. Właściwa utylizacja zużytego sprzętu pozwoli uniknąć potencjalnych negatywnych skutków dla środowiska i zdrowia.
Użytkownik jest odpowiedzialny za dostarczenie zużytego sprzętu do wyspecjalizowanego punktu zbiórki, gdzie będzie on przyjęty bezpłatnie. Informację o takim punkcie można uzyskać u władz lokalnych lub w punkcie zakupu.

WARUNKI GWARANCJI.

Producent udziela gwarancji na okres 24 miesięcy liczące od daty zakupu. Gwarancja obowiązuje na terenie Unii Europejskiej. Gwarancja obejmuje wyłącznie uszkodzenia powstałe z winy producenta, tj. wady materiałowe lub błędy montażowe, nie obejmuje natomiast uszkodzeń powstałych z winy użytkownika na skutek niewłaściwego obchodzenia się z urządzeniem lub też wykorzystania go do celów niezgodnych z jego przeznaczeniem. Uwaga: jakiekolwiek próby przerobek lub demontażu sprzętu wykraczające poza zakres jego normalnego użytkowania i konserwacji powodują utratę gwarancji!
W przypadku stwierdzenia nieprawidłowości działania urządzenia należy przesłać je wraz z wypełnioną kartą gwarancyjną na adres sprzedawcy lub producenta. Warunkiem uznania gwarancji jest zgodność daty produkcji wytłoczonej na produkcie z datą wypisaną na karcie gwarancyjnej. Niniejsze warunki nie wyłączają, nie ograniczają ani nie zawieszają uprawnień kupującego wynikających z niezgodności towaru z umową. Gwarancja jest ograniczona wyłącznie do naprawy lub wymiany samego urządzenia. Nie obejmuje ona skutków utraty lub zniszczenia jakichkolwiek innych obiektów.

SPRAWDŹ:

EN MANUAL

Dear Sir/Madam, Thank you for purchasing the AQUAEL product. We are convinced that you will be satisfied with its operation. To avoid any problems related to its use, please read the instructions below.

PRODUCT PURPOSE AND PROPERTIES.

HYPERMAX LINK is a high-tech canister filter with patented solutions equipped with heaters, designed for filtering, aerating and heating water in freshwater aquariums. It guarantees extraordinary ergonomics in use and ensures perfect water purity and water parameters in any aquarium. A prefilter built into the filter cover reduces the frequency of cartridge cleaning and can be removed without dismantling the unit. Double valves guarantee the absolute tightness of the filter, while the simple way of disconnecting the hoses ensures fast and convenient operation. The device is also characterised by extremely low energy consumption.

CONDITIONS OF SAFE USE:

The device purchased by you has been made in accordance with the applicable safety standards in force in the European Union. For its long-term and safe use, we ask you to familiarize yourself with the following safety conditions:

1. Important! Read carefully before use. Keep it for future use. Before installing and each commissioning of the device, carefully read this user manual and the Ministry of Use (Fig. A).
2. The device is suitable for use only in enclosed spaces and only for its intended purpose (Fig. B).
3. The device can only be powered by the included power supply. The power supply of the device can be connected to the mains only if the local supply voltage matches the information specified on the PSU rating label.
4. The non-detachable power cord cannot be replaced. If the cable is damaged, the equipment becomes unusable (Fig. C).
5. WARNING: Always disconnect the appliance from the power supply before assembly, disassembly or cleaning (Fig. D). Always disconnect all appliances in the tank from the electrical supply before putting your hand in the water.
6. Children over 3 years of age and persons with physical, sensory or mental impairment and lack adequate experience or knowledge may use the device under supervision if they are provided with guidance on the safe use of the device and understand the risks involved. Children must not perform cleaning or maintenance unattended.